BOMANN

TSG 707

Instrukcja obsługi

ZMYWARKA

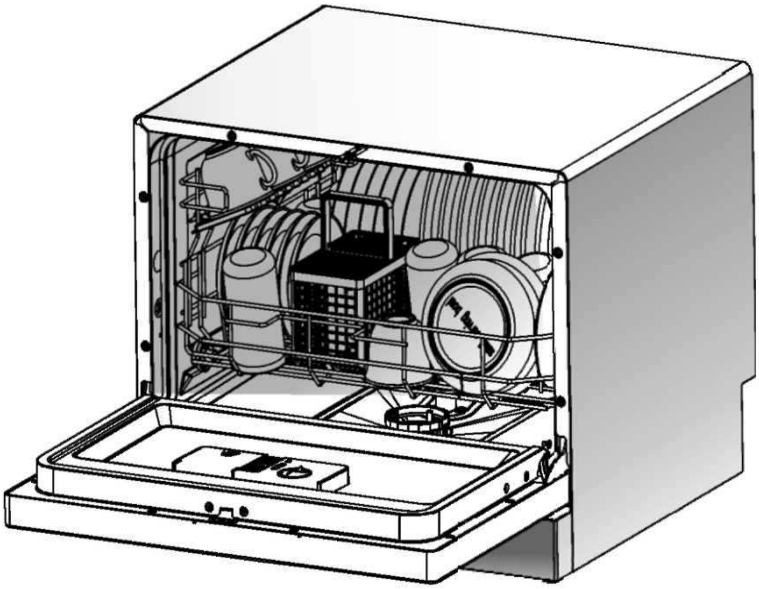

Proszę zapoznać się

z treścią niniejszej instrukcji.

Drogi kliencie,

- Przed użyciem zmywarki przeczytaj uważnie dołączoną instrukcję. Pomoże Ci ona we właściwym użytkowaniu i konserwacji urządzenia.
- Zatrzymać do późniejszego użytkowania.
- Przekazać następnemu użytkownikowi urządzenia w razie sprzedaży.

Niniejsza instrukcja zawiera informacje na temat bezpieczeństwa, obsługi, prawidłowej instalacji oraz rozwiązywania problemów.

Zanim wezwiesz serwis:

Zapoznaj się z częścią „rozwiązywanie problemów". Pomoże Ci to w samodzielnym naprawieniu najczęstszych usterek.

- Jeżeli nie możesz naprawić usterek samodzielnie, poproś o pomoc specjalistę.

UWAGA!

- Producent zastrzega sobie prawo do wprowadzania zmian mających na celu ulepszenie urządzenia.
- Niniejszą instrukcję powinni Państwo otrzymać od producenta lub sprzedawcy.

SPIS TREŚCI

1) Informacje dotyczące bezpieczeństwa
2) Utylizacja
3) Instrukcja obsługi
Panel sterowania
Opis urządzenia

4) Przed pierwszym uruchomieniem
a) napełnianie zmywarki solą
dopasowywanie zużycia soli
b) napełnianie dozownika środka nabłyszczającego
c) działanie detergentu

5) Ładowanie kosza zmywarki
Wskazówki przed i po załadowaniu koszów
Ładowanie kosza
Kosz na sztućce
Ładowanie półmisków

6) Uruchamianie programu zmywania
Tabela cyklu zmywania
Włączanie urządzenia
Zmiana programu
Koniec cyklu zmywania

7) Czyszczenie i konserwacja
System filtrujący
Konserwacja zmywarki
8) Wskazówki montażu
Instalowanie zmywarki
Zasilanie elektryczne
Przyłączenie wody
Przyłączenie węża zasilania wodą
Uruchamianie zmywarki
9) Rozwiązywanie problemów
Przed wezwaniem serwisu
Kody błędów
10) Dane techniczne

1. Ważne informacje dotyczące bezpieczeństwa

⚠ OSTRZEŻENIE

Podczas użytkowania zmywarki należy zastosować następujące środki ostrożności:

• Urządzenie przeznaczone jest do używania w gospodarstwie domowym lub podobnych placówkach. Może być także używane w innych placówkach jak:

- kuchnie dla personelu i załogi w supermarketach, biurach, i placówkach socjalnych,
- gospodarstwach rolnych,
-pokojach hotelowych i podobnych placówkach oferujących noclegi i Catering

- Urządzenie może być obsługiwane przez dzieci od 8 roku życia i osoby o ograniczonych zdolnościach fizycznych, sensorycznych i psychicznych, a także z niewystarczającą wiedzą i/lub doświadczeniem, o ile są oni pod opieką lub zostali przeszkoleni w zakresie bezpiecznego użytkowania urządzenia i zrozumieli wynikające z tego niebezpieczeństwa. Dzieci nie mogą bawić się urządzeniem. Dzieci nie mogą czyścić urządzenia ani przeprowadzać zabiegów konserwacyjnych, chyba że są starsze niż 8 lat i znajdują się pod opieką dorosłych.
- Urządzenie nie może być obsługiwane przez dzieci i osoby o ograniczonych zdolnościach fizycznych, sensorycznych i psychicznych oraz z niewystarczającą wiedzą i doświadczeniem, chyba że znajdują się pod opieką lub zostały przeszkolone w zakresie użytkowania urządzenia przez osobę odpowiedzialną za ich bezpieczeństwo.
- Urządzenie jest przeznaczone do użytkowania w pomieszczeniach, wyłącznie w gospodarstwie domowym. Aby zapobiec porażeniu prądem nie należy zanurzać urządzenia, przewodu zasilającego bądź wtyczki w wodzie lub innej cieczy.
- Odłączyć urządzenie od zasilania przed przystąpieniem do czyszczenia lub konserwacji. Do czyszczenia używać miękkiej ściereczki zwilżonej delikatnym detergentem, następnie wytrzeć urządzenie miękką ściereczką.

INSTRUKCJE DOTYCZĄCE UZIEMIENIA

- Urządzenie musi być uziemione. W przypadku awarii lub niesprawności systemu uziemienie zredukuje niebezpieczeństwo porażenia prądem zapewniając drogę najniższej oporności prądu elektrycznego. Urządzenie jest wyposażone w przewodnik i wtyczkę uziemiającą.
- Wtyczka musi być podłączona do gniazdka zainstalowanego i uziemionego zgodnie z miejscowo obowiązującymi przepisami prawa.
- Nieprawidłowe podłączenie uziemienia może skutkować porażeniem prądem. W razie wątpliwości co do prawidłowego uziemienia urządzenia należy skonsultować się z wykwalifikowanym elektrykiem lub przedstawicielem serwisu.
- Nie modyfikować wtyczki dołączonej do urządzenia jeżeli nie pasuje do gniazdka. Zlecić elektrykowi zainstalowanie odpowiedniego gniazdka.
- Nie stawać ani nie siadać na drzwiach zmywarki i suszarce do naczyń
- Nie uruchamiać zmywarki jeżeli nie wszystkie elementy znajdują się w odpowiednim miejscu.
- Podczas pracy zmywarki drzwi należy otwierać bardzo ostrożnie, istnieje ryzyko wytryśnięcia wody na zewnątrz.

- Nie stawiać ciężkich przedmiotów ani nie stawać na otwartych drzwiczkach zmywarki. Drzwiczki mogą się zarwać.
- Podczas ładowania naczyń do zmywarki:

1) Ostre przedmioty układać tak aby nie uszkodziły powłoki drzwiczek

2) Ostrzeżenie: Noże i inne przedmioty o ostrych krawędziach należy umieszczać w koszach, ostrą krawędzią do dołu

- Po zakończonym cyklu zmywania należy sprawdzić czy szuflada na detergent jest pusta.
- Nie należy myć w zmywarce przedmiotów plastikowych, chyba że zostały oznaczone jako odpowiednie do mycia w zmywarce. Jeżeli naczynie nie jest oznakowane należy zastosować zalecenia producenta.
- Należy używać detergentów i środków do płukania przeznaczonych wyłącznie do zmywarek.
- Nigdy nie używać w zmywarce mydła, proszku do prania lub środków do prania ręcznego.
- Należy dopilnować aby dzieci nie bawiły się urządzeniem.
- Nie zostawiać otwartych drzwi, zwiększa to ryzyko zerwania zawiasów.
- Jeżeli przewód zasilający jest uszkodzony, wymiany musi dokonać producent, pracownik serwisu lub osoba o podobnych kwalifikacjach, aby zapobiec niebezpieczeństwu.
- Podczas instalacji przewód zasilający nie może być pozaginany lub przygnieciony.
- Nie manipulować kontrolkami
- Urządzenie musi być podłączone do magistrali wodnej przy użyciu nowego zestawu węży, nie należy ponownie używać starych węży.
- Podczas jednego cyklu można umyć zastawę dla maksymalnie 6 osób.
- Maksymalne dopuszczalne ciśnienie wody wlotowej wynosi 1MPa
- Minimalne dopuszczalne ciśnienie wody wynosi 0,04 MPa.

UTYLIZACJA

Należy prawidłowo zutylizować opakowanie urządzenia. Wszystkie elementy opakowania należy poddać recyklingowi.

Elementy plastikowe są oznaczone standardowymi międzynarodowymi skrótami:

PE-polietylen, np. folia w którą jest owinięte urządzenie

PS- polistyren, np. elementy wypełniające

POM – polioxymetylen, np. plastikowe klipsy

PP – polipropylen, np. filtr soli

ABS - kopolimer akrylonitrylo-butadieno-styrenowy, np. panel sterowania

OSTRZEŻENIE!

- Elementy opakowania mogą być niebezpieczne dla dzieci.
- Aby zutylizować opakowanie i urządzenie należy udać się do punktu utylizacji elektrośmieci. Przedtem należy odłączyć urządzenie od źródła prądu i zdemontować samozamykacz drzwi.
- Tekturowe opakowanie zostało wyprodukowane z makulatury i należy je także zutylizować w punkcie skupu makulatury.
- Przez zapewnienie prawidłowej utylizacji pomagają Państwo chronić środowisko przed ewentualnymi skutkami szkodliwymi dla środowiska i zdrowia ludzi, wynikającymi z niewłaściwej gospodarki odpadami.
- Szczegółowe informacje dotyczące utylizacji niniejszego urządzenia uzyskają Państwo w urzędzie miasta i służbach gospodarowania odpadami.
- UTYLIZACJA: Nie utylizować niniejszego urządzenia razem z niesegregowanymi odpadami komunalnymi. Urządzenie należy składować oddzielnie i przekazać do zutylizowania w odpowiedni sposób.

INSTRUKCJA OBSŁUGI

WAŻNE! *Aby zapewnić zmywarce najlepszą wydajność przed pierwszym użyciem należy zapoznać się z instrukcją obsługi.*

Panel sterowania

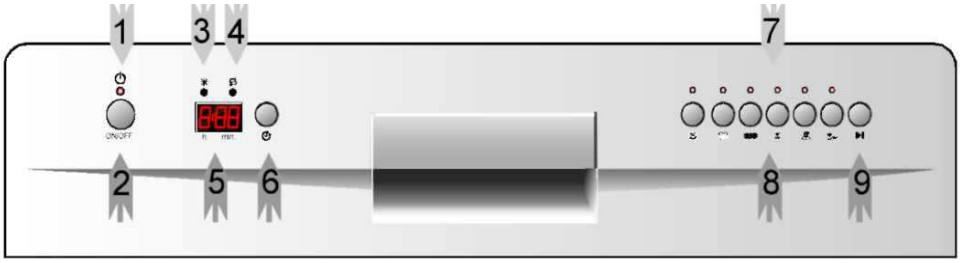

1. Kontrolka działania – aby stwierdzić czy przycisk ON/OFF jest wciśnięty.

2. Przycisk ON/OFF: włączanie i wyłączanie zasilania

3. Kontrolka nabłyszczacza: Informuje kiedy należy uzupełnić nabłyszczacz

4. Kontrolka soli: Informuje, kiedy należy uzupełnić sól.

5. Czas opóźnienia. Wskazuje kiedy rozpocznie się zmywanie.

6. Przycisk opóźnionego startu: należy wcisnąć przycisk w celu ustawienia późniejszej godziny rozpoczęcia zmywania. Początek cyklu można opóźnić maksymalnie o 24 godziny. Jedno naciśnięcie odpowiada jednej godzinie.
7. Kontrolka wskazująca program: po wybraniu programu świeci się odpowiednia kontrolka.
8. Przycisk wyboru programu: po wciśnięciu przycisku zaświeci się odpowiednia kontrolka.
9. Przycisk START/RESET: należy wcisnąć ten przycisk, aby rozpocząć lub zatrzymać zmywanie. Lampka kontrolna będzie migać przy rozpoczynaniu zmywania.

OPIS URZĄDZENIA

Widok z przodu:

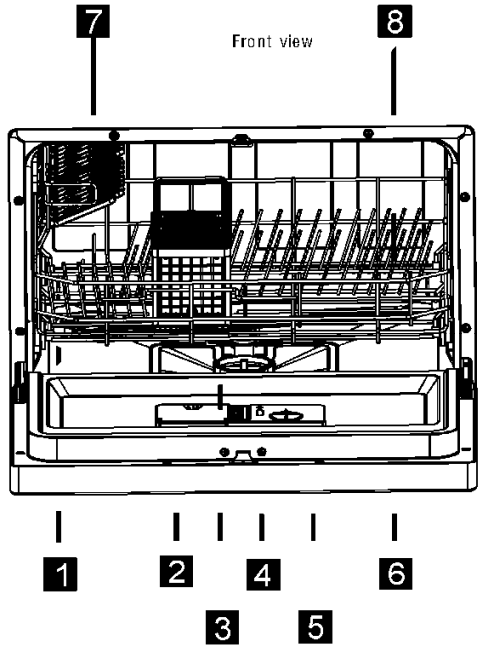

widok z tyłu

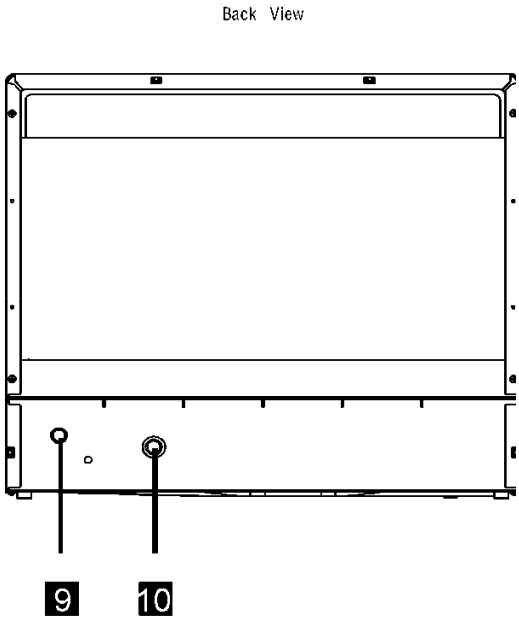

1. Pojemnik na sól

2. Dozownik detergentu

3. Koszyk na sztućce

4. Filtr

5. Pojemnik na nabłyszczacz

6. Ramię natryskowe

7. Półka na kubki

8. Kosz

9. Przyłącze rury odpływowej

10. Przyłącze rury doprowadzającej wodę

Przed pierwszym użyciem

JEŻELI PAŃSTWA MODEL NIE POSIADA SYSTEMU ZMIĘKCZANIA WODY TEN FRAGMENT MOŻE ZOSTAĆ POMINIĘTY.

A. Umieszczanie soli w systemie zmiękczania wody

Zawsze należy używać soli przeznaczonych wyłącznie do zmywarek. Pojemnik na sól znajduje się pod koszem i należy go napełniać w następujący sposób:

Uwaga!

- Używać wyłącznie soli przeznaczonych do zmywarek. Wszystkie inne rodzaje soli, nie przeznaczone do użytku w zmywarkach, a szczególności sól kuchenna mogą uszkodzić system zmiękczania wody. Producent nie udziela gwarancji, ani nie ponosi odpowiedzialności za uszkodzenia powstałe w skutek użytkowania niewłaściwej soli.
- Pojemnik na sól należy napełniać wyłącznie przed rozpoczęciem nowego cyklu zmywania. Zapobiegnie to zbrylaniu się soli a nadmierny roztwór zostanie natychmiast usunięty przez wodę, przedłużająca się obecność słonej wody w
- zbiorniku może prowadzić do korozji.

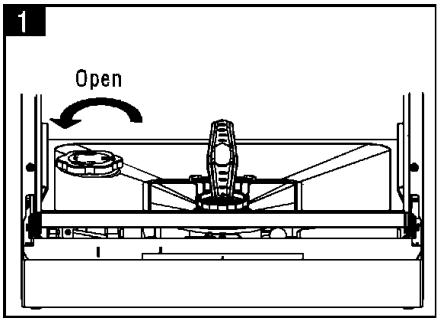

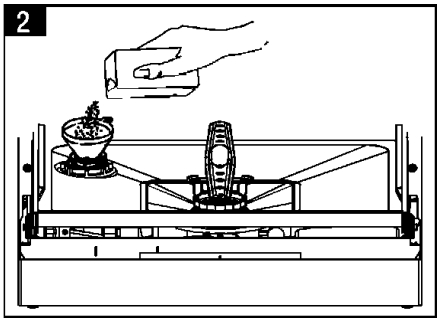

A) Wyjąć kosz, a następnie odkręcić i zdjąć pokrywkę pojemnika na sól (rys.1)
B) Używając zmywarki po raz pierwszy oprócz soli do pojemnika należy dodać także jeden litr wody.
C) Umieścić końcówkę dołączonego lejka q otworze i wsypać około 1kg soli (rys. 2)
D) Po napełnieniu pojemnika solą należy przykręcić pokrywkę w kierunku przeciwnym do ruchu wskazówek zegara.
E) Kontrolka poziomu soli przestaje się świecić zazwyczaj w ciągu 2-6 dni od uzupełnienia pojemnika.
F) Bezpośrednio po uzupełnieniu soli należy uruchomić program zmywania (**Zalecamy program szybki)**. W przeciwnym razie system filtrujący, pompa oraz inne ważne części mogą zostać uszkodzone przez roztwór soli. Nie jest to objęte gwarancją.

UWAGA!

1. Pojemnik na sól należy uzupełnić niezwłocznie po zapaleniu się kontrolki na panelu sterowania. W zależności od tego w jakim stopniu sól się rozpuszcza, ostrzeżenie to może się utrzymywać nawet po uzupełnieniu soli. Jeżeli dany model nie posiada kontrolki poziomu soli na panelu sterowania, zużycie soli można oszacować na podstawie przeprowadzonych cykli zmywania.
2. Jeżeli w komorze zmywania znajdują się drobinki soli należy uruchomić płukanie lub program szybki.

Ustawianie zużycia soli

Krok 1. wybór trybu regulacji zużycia soli

Zamknąć drzwiczki, w ciągu 60 sekund uruchomić zmywarkę, przytrzymać przycisk Start/Pause przez około 5 sekund aby otworzyć tryb ustawień.
Na wyświetlaczu pojawia się „H*”, urządzenie jest fabrycznie ustawione na 6.

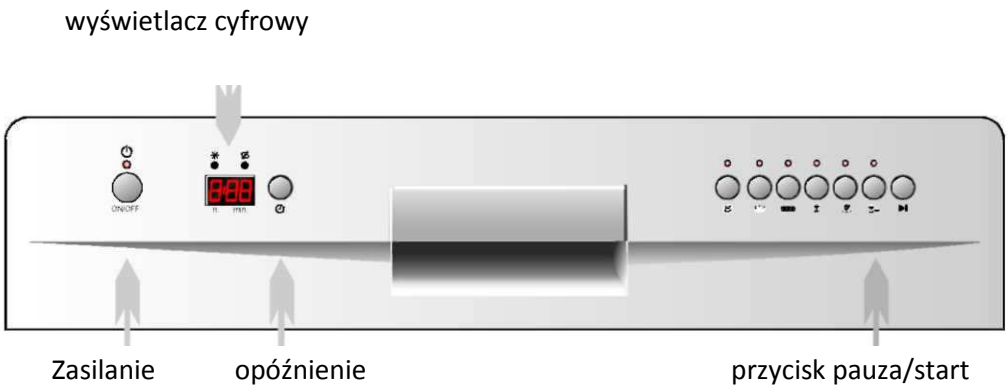

Krok 2: wybór odpowiedniego stopnia zużycia soli

Na wyświetlaczu pojawią się różne stopnie zużycia soli. Zaleca się ustawienie stopnia zużycia zgodnie z poniższą tabelą:

Stopień twardości wody		Ustawienie układu zmiękczającego	Komunikat na wyświetlaczu
^{0}dH[1)]	mmol/l [2)]		
0-5	0-0.9	1	H1
6-11	1.0-2.0	2	H2
12-17	2.1-3.0	3	H3
18-22	3.1-4.0	4	H4
23-34	4.1-6.1	5	H5
35-45	6.2-8.0	6*	H6

1) Niemiecka skala twardości wody
2) milimol, międzynarodowa jednostka twardości wody
*) ustawienie fabryczne

Występuje 6 stopni zużycia soli

1) Po wciśnięciu przycisku start/Pause na wyświetlaczu pojawiają się informacje. Każdorazowe wciśnięcie włącza odpowiedni stopień zużycia: „H6, H1, H2, H3, H4, H5,H6”
2) Po wyborze odpowiednich ustawień należy zrestartować zmywarkę, wybrane ustawienia zostaną zapisane.
3) Następnie można korzystać z urządzenia jak zazwyczaj.

B) Dodawanie nabłyszczacza

Pojemnik na nabłyszczacz

Nabłyszczasz pomaga w szybszym osuszaniu naczyń i zapobiega osadzaniu się kamienia i powstawaniu plam. Podczas cyklu płukania końcowego jest on automatycznie dodawany do wody z pojemnika umieszczonego po wewnętrznej stronie drzwiczek obok pojemnika na detergent. Aby napełnić pojemnik należy odkręcić pokrywkę, następnie wlać nabłyszczacz do momentu aż wskaźnik poziomu zmieni całkowicie kolor na czarny. Pojemność pojemnika to około 110ml.

Funkcja nabłyszczacza

Środek nabłyszczający umożliwia dokładniejsze wypłukanie wody zmywającej i zapobiega powstawaniu śladów i smug na naczyniach

UWAGA!
Używaj wyłącznie środków przeznaczonych do stosowania w zmywarkach do naczyń. Nie napełniać pojemnika na środek nabłyszczający innymi substancjami (np. płyn do mycia naczyń w zmywarkach, płynny detergent) może to uszkodzić urządzenie.

Kiedy uzupełnić dozownik środka nabłyszczającego

Na panelu sterowania nie ma kontrolki sygnalizującej niski poziom środka nabłyszczającego. Ilość nabłyszczacza można ocenić przy pomocy wskaźnika optycznego (C) umieszczonego obok nakrętki.

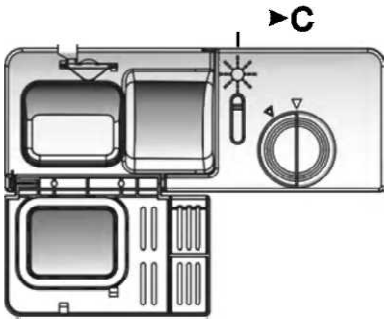

Jeżeli dozownik jest pełny, wskaźnik jest w całości czarny, wraz z ubywaniem środka czarna kropka zmniejsza się. Nie wolno dopuścić do spadku poziomu środka nabłyszczającego do ¼ objętości dozownika.
Wraz z ubywaniem środka nabłyszczającego wygląd wskaźnika zmienia się w następujący sposób:

● pełny

[czarna kropka z białą obwódką] ¾

[grubsza obwódka] ½

[czarna kropka na białym tle] ¼

[biała kropka] pusty

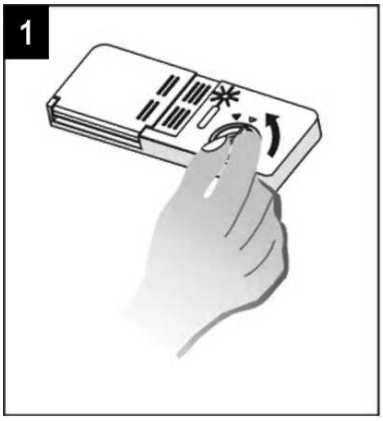

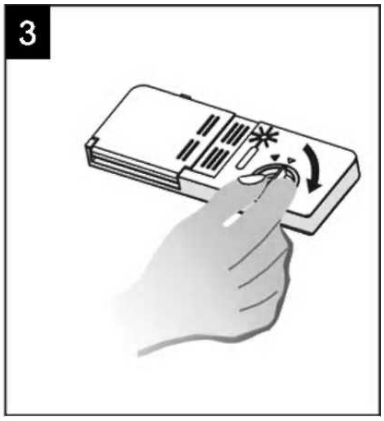

1. Aby otworzyć dozownik należy przekręcić nakrętkę w lewo (strzałka) a następnie ją podnieść

2. Wlać ostrożnie środek nabłyszczający, uważać aby nie przepełnić pojemnika.

3. Umieść nakrętkę w pozycji wyjściowej i przekręć w prawo (strzałka) aby zakręcić.

UWAGA!

Usunąć nadmiar rozpryśniętego środka nabłyszczającego chłonną szmatką, aby zapobiec nadmiernemu wytwarzaniu piany podczas kolejnego zmywania. Należy pamiętać o zakręceniu dozownika przed zamknięciem drzwiczek.

USTAWIANIE DOZOWNIKA ŚRODKA NABŁYSZCZAJĄCEGO

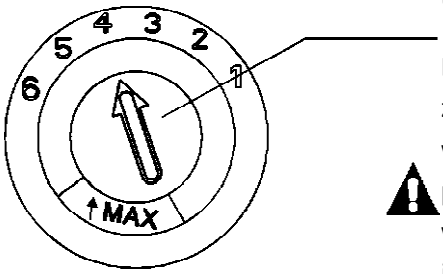

Ustaw zużycie

Dozownik ma 4 lub 6 poziomów zużycia. Zawsze rozpoczynaj zmywanie z ustawieniem na 4. Jeżeli zacieki i plamy oraz wolne wysychanie są dalej problemem należy zwiększyć ilość środka przekręcając regulator na 5. Jeżeli na naczyniach w dalszym ciągu występują zacieki należy ponownie zwiększyć ilość środka. Zalecane jest ustawienie na 4 (ustawienie fabryczne: 4)

UWAGA

Należy zwiększyć ilość środka nabłyszczającego jeżeli po zakończonym cyklu zmywania na naczyniach widoczne są zacieki i plamy. Jeżeli widoczne są lepkie białawe plamy na naczyniach lub niebieskawa powłoka na ostrzach noży i szkle należy zmniejszyć ilość środka nabłyszczającego.

C) Funkcja detergentu

Detergent wraz ze swoimi składnikami chemicznymi jest niezbędny do usunięcia zabrudzeń, rozbicia ich oraz odprowadzenia ich ze zmywarki. Większość detergentów dostępnych na rynku spełnia to zadanie.

Detergenty

Występują trzy grupy detergentów:

1. Z fosforanami i chlorem

2. Z fosforanami bez chloru

3. Bez fosforanów i chloru

Detergenty w proszku zazwyczaj nie zawierają fosforanów. Nie zapewniają tym samym funkcji zmiękczania wody. W takim przypadku zalecane jest napełnienie dozownika soli, nawet w przypadku gdy twardość wody wynosi tylko 6° dH. W przypadku użycia detergentu bez fosforanów w twardej wodzie, na naczyniach i szkle często pojawiają się białe plamy. W takim przypadku należy użyć większej ilości detergentu, aby uzyskać oczekiwany rezultat. Detergenty bez chloru rozjaśniają tylko w niewielkim stopniu. Silne i mocno napigmentowane zabrudzenia nie zostaną całkowicie usunięte. W tym przypadku zalecany jest program z wyższą temperaturą.

Detergenty skoncentrowane

W zależności od składu chemicznego wyróżniamy dwa rodzaje detergentów skoncentrowanych:

a) tradycyjne detergenty alkaliczne ze składnikami żrącymi

b) niskoalkaliczne skoncentrowane detergenty z enzymami roślinnymi

Tabletki do zmywarek

Tabletki różnych producentów rozpuszczają się z różną szybkością. Z tego powodu niektóre tabletki nie mogą się w pełni rozpuścić i uwolnić swojej mocy czyszczącej podczas krótkich programów. Podczas używania tabletek do zmywarek zalecamy korzystanie z długich programów dla zapewnienia całkowitego usunięcia pozostałości detergentu.

Dozownik detergentu

Dozownik należy uzupełnić przed rozpoczęciem każdego cyklu zmywania przestrzegając instrukcji podanych w tabeli cyklu zmywania. Państwa zmywarka zużywa mniej detergentu i środka nabłyszczającego niż inne modele. Z reguły łyżka stołowa detergentu wystarcza do umycia jednego załadowanego kosza. Zapotrzebowanie na detergent może się zmieniać w zależności od stopnia zabrudzenia naczyń. Detergent należy uzupełniać bezpośrednio przed rozpoczęciem zmywania. W przeciwnym razie może zawilgotnieć i nie rozpuścić się całkowicie.

Dawka detergentu

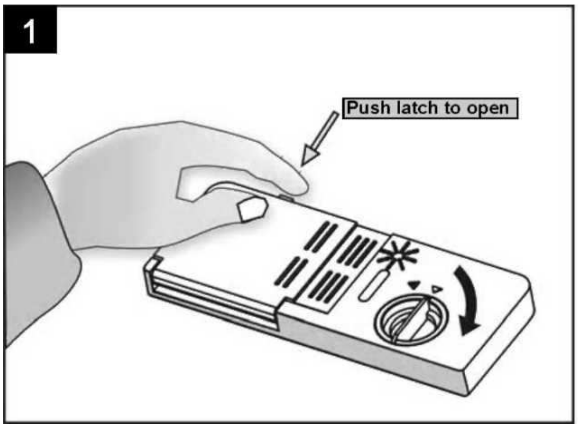

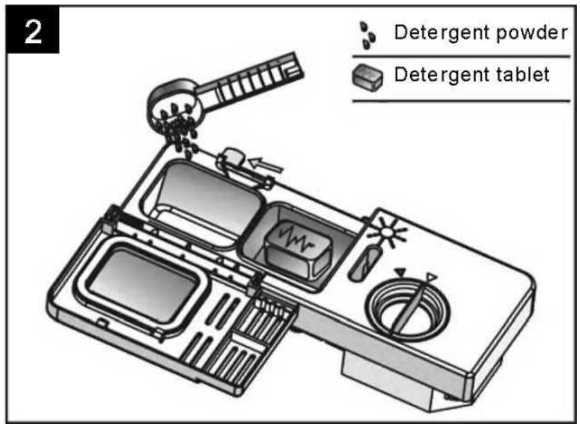

UWAGA!

- Jeżeli pokrywka jest zamknięta należy wcisnąć przycisk uwalniający. Pokrywka odskoczy.
- Detergent uzupełniać bezpośrednio przed rozpoczęciem zmywania.
- Używać wyłącznie detergentów przeznaczonych do zastosowania w zmywarkach.

OSTRZEŻENIE!

Detergent do zmywarki powoduje korozję.

Detergent należ przechowywać w miejscu niedostępnym dla dzieci.

Właściwe używanie detergentu

Należy używać wyłącznie detergentów przeznaczonych do zastosowania w zmywarkach. Należy utrzymywać detergent w świeżości i chronić przed wilgocią. Sypki detergent należy umieszczać w dozowniku bezpośrednio przed uruchomieniem programu.

Uzupełnianie detergentu

Napełnić dozownik detergentem. Oznaczenia wskazują na poziomy dozowania zgodnie z ilustracją:

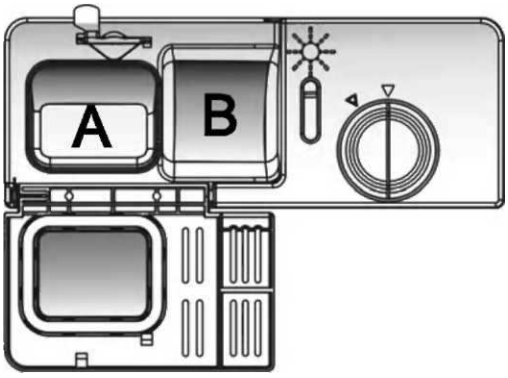

A- detergent używany w głównym cyklu

B- detergent używany w cyklu wstępnym

Należy przestrzegać umieszczonych na opakowaniu zaleceń producenta dotyczących dozowania i przechowywania.

Zamknąć pokrywę i przycisnąć do zatrzaśnięcia.

Jeżeli naczynia są mocno zabrudzone należy umieścić dodatkową tabletkę w komorze cyklu wstępnego.

WSKAZÓWKA

- Ilość detergentu odpowiednia do każdego programu została podana na ostatniej stronie.
- W zależności od stopnia zabrudzenia naczyń i twardości wody podane wartości odnośnie zużycia mogą się różnić.
- Należy zapoznać się z informacjami producenta podanymi na opakowaniu detergentu.

Ładowanie zmywarki

Zalecenia:

- Proszę rozważyć zakup naczyń i sztućców odpowiednich do mycia w zmywarce.
- Należy używać łagodnych detergentów oznakowanych jako bezpieczne dla naczyń. W razie konieczności zwrócić się po dalsze informacje do producenta detergentu.
- Dla niektórych naczyń należy wybrać program z niższą temperaturą.
- Aby zapobiec uszkodzeniom nie należy wyciągać naczyń i sztućców bezpośrednio po zakończeniu cyklu zmywania.

Następujące naczynia/ sztućce:	
Nie nadają się do mycia w zmywarce:	Mają ograniczoną przydatność do mycia zmywarki:
Sztućce z uchwytem z drewna, kości słoniowej i masy perłowej	Niektóre rodzaje szkła mogą stać się matowe po częstym myciu w zmywarce
Przedmioty plastikowe nie odporne na wysoką temperaturę	Przedmioty ze srebra i aluminium po myciu w zmywarce mogą się odbarwiać
Starsze sztućce z klejonymi elementami nie są odporne na wysoką temperaturę	Emaliowane wzory mogą blaknąc po częstym myciu mechanicznym
Spajane sztućce i naczynia	
Przedmioty miedziane oraz ze stopu cyny z ołowiem	
Szkło krystaliczne	

Przedmioty stalowe podatne na rdzewienie	
Drewniane tace	
Przedmioty z włókien syntetycznych	

Zalecenia przed i po załadowaniu naczyń do zmywarki

(Dla najlepszej wydajności zmywarki należy przestrzegać wytycznych dotyczących ładowania). Kosze na naczynia i sztućce mogą różnić się wyglądem w zależności od modelu.

Przed załadowaniem zmywarki naczyniami:

• Usuń resztki jedzenia i namocz przypalone patelnie. W razie potrzeby opłucz naczynia pod bieżącą wodą.

Umieść sztućce w zmywarce w następujący sposób:

1. Wszelkie pojemniki, takie jak kubki, szklanki oraz garnki, wkładaj do zmywarki otworami do dołu (tak, aby nie zbierała się w nich woda)

2. Przedmioty okrągłe lub z wgłębieniami należy umieszczać pod skosem aby woda mogła swobodnie spływać

3. Wszystkie naczynia są umieszczone stabilnie i nie mogą się wywrócic

4. Naczynia umieścić tak aby ramię zraszacza mogło się swobodnie obracać

UWAGA! Bardzo małych elementów nie należy myć w zmywarce, ponieważ mogą łatwo wypaść z kosza.

- Głębokie przedmioty takie jak kubki, szklanki, patelnie itp. umieszczać w zmywarce do góry dnem, tak aby w naczyniu nie zbierała się woda.
- Naczyń i sztućców nie można układać jednych na drugich
- Szkło nie powinno się stykać
- Wszelkie bardzo brudne przedmioty należy włożyć do kosza dolnego.
- Ustawione pionowo noże z długim ostrzem stanowią zagrożenie
- Długie i/lub ostre elementy sztućców np. noże do krojenia mięsa należy układać w koszu poziomo
- Nie przeładowywać zmywarki

Ładowanie kosza

Ułożenie naczyń, tak aby nie zostały poruszone przez strumień wody

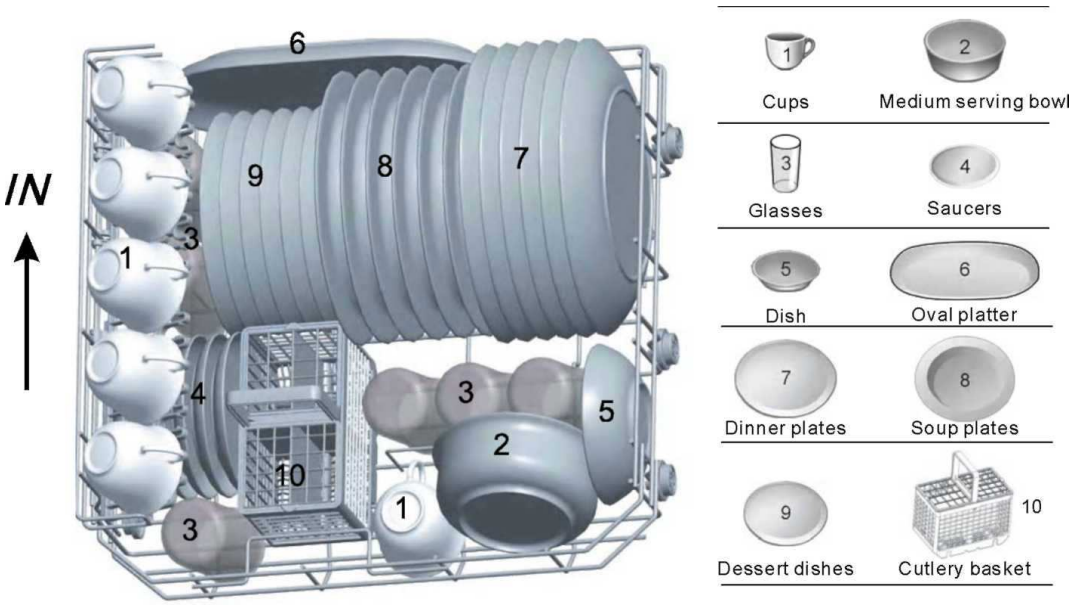

1. Filiżanki
2. Średnie salaterki
3. Szklanki
4. Spodki
5. Talerz głęboki
6. Owalne półmiski
7. Talerze płytkie
8. Talerze na zupę
9. Talerze deserowe
10. Kosz na sztućce

Konstrukcja podtrzymywania talerzy w koszu

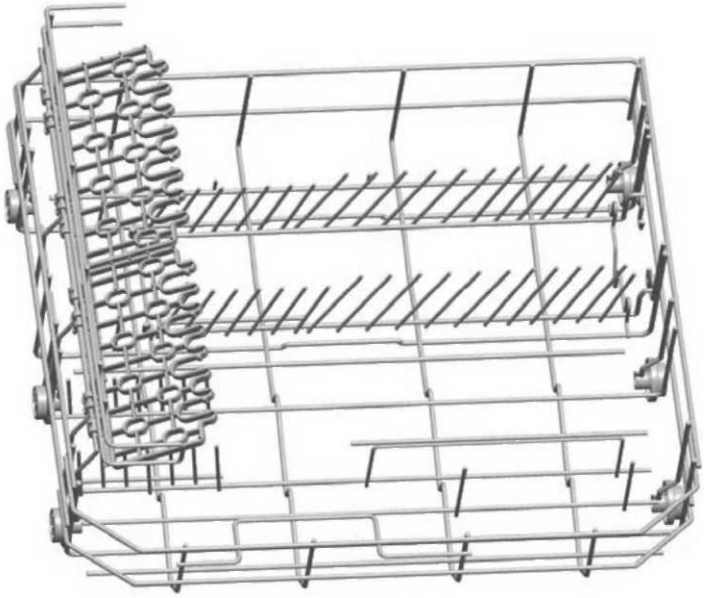

Kosz na sztućce

Sztućce należy umieścić w koszu na sztućce, trzonkami do dołu. Jeżeli konstrukcja podtrzymująca ma boczne koszyki, łyżki należy umieszczać osobno w odpowiednich otworach. W szczególności długie sztućce należy umieszczać poziomo w przedniej części dużego kosza.

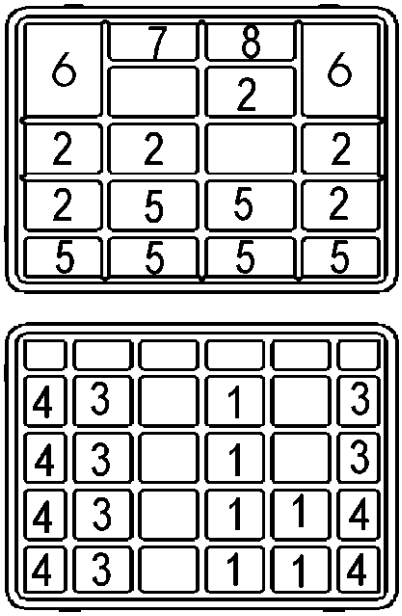

1. Widelce
2. Łyżki stołowe
3. Łyżeczki do deserów
4. Łyżeczki do herbaty
5. Noże
6. Łyżki do serwowania
7. Łyżki do sosów
8. Widelce do serwowania

OSTRZEŻENIE

Zwracać uwagę aby sztućce nie wystawały na dole kosza

Ostre przedmioty zawsze wkładać ostrym końcem w dół.

Dla własnego bezpieczeństwa i najwyższej jakości czyszczenia umieszczać sztućce w koszu:

- Nie schowają się jedno w drugie.
- Umieszczać sztućce trzonkami w dół
- W przypadku ostrych i niebezpiecznych elementów umieścić je trzonkiem w górę.

Ładowanie większych talerzy płytkich

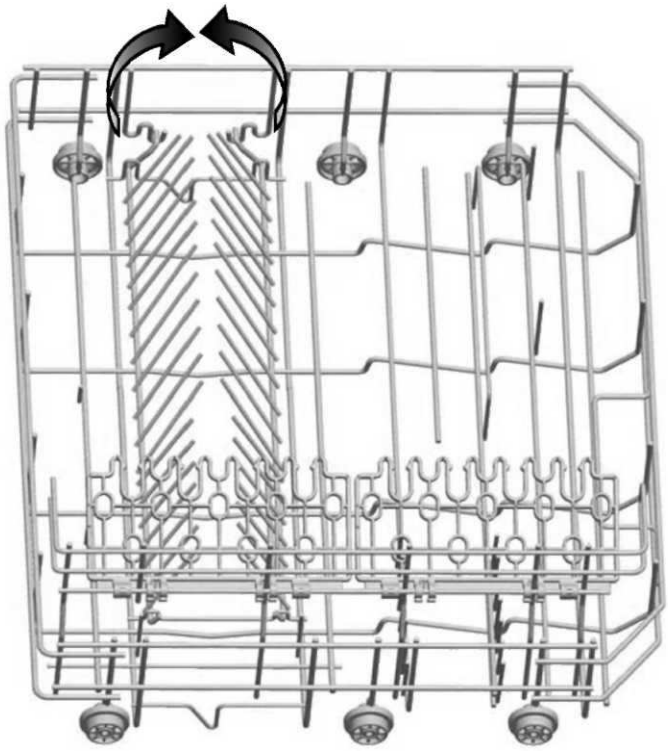

Konstrukcja podtrzymująca talerze

Aby umieścić w zmywarce większe talerze należy zmienić układ konstrukcji podtrzymującej tak jak pokazano to na powyższym rysunku. Do zmywarki można włożyć maksymalnie talerz o średnicy 270 mm.

Ładowanie kosza

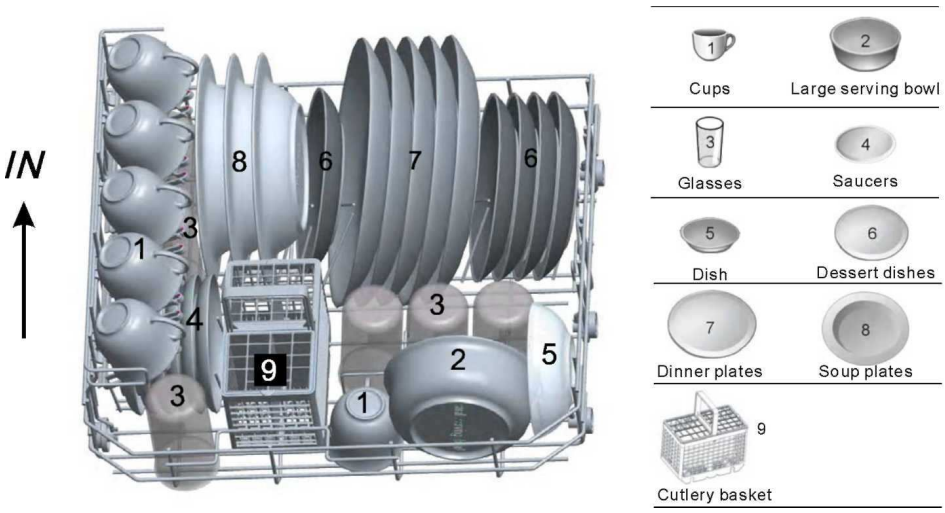

1. Filiżanki

2. Duże salaterki

3. Szklanki

4. Spodki

5. Małe salaterki

6. Talerzyki deserowe

7. Talerze płytkie

8. Talerze głębokie

9. Kosz na sztućce

Rozpoczynanie programu zmywania

Tabela cyklu zmywania							
Program	**Informacja o cyklu**	**Przebieg cyklu**	**Detergent Cykl wstępny/główny**	**Długość (min)**	**Energia (Kwh)**	**Woda (litry)**	**Nabłyszczacz**
Intensive	Do najmocniej zabrudzonych naczyń, a także normalnie zabrudzonych naczyń, patelni, itp. z zaschniętymi zabrudzeniami	Cykl wstępny (50°C) Mycie (70°C) Płukanie Płukanie Płukanie (70°C) Suszenie	3/15g lub 1 Tabletka	140	0,90	11,0	★
Normal	Do normalnie zbrudzonych naczyń, garnków, talerzy, szklanek i lekko zabrudzonych patelni	Cykl wstępny Mycie (60°C) Płukanie Płukanie (70°C) Suszenie	3/15g lub 1 Tabletka	120	0,65	9,0	★
eco (EN 50242)	Standardowy cykl codzienny do normalnie zabrudzonych naczyń, garnków, talerzy, szklanek	Cykl wstępny Mycie (50°C) Płukanie Płukanie (70°C) Suszenie	3/15g lub 1 Tabletka	170	0,61	7.0	★
Glass	Do lekko zabrudzonych naczyń i szkła	Mycie (45°C) Płukanie Płukanie (60°C) Suszenie	15g	75	0,5	7.0	★
1 hour	Do lekko zabrudzonych naczyń które nie potrzebują	Mycie (65°C) Płukanie (50°C) Płukanie	15g	60	0,55	7.0	

	najwyższej wydajności suszenia	(50°C) Suszenie					
Rapid	Krótszy program do lekko zabrudzonego wsadu	Mycie (40°C) Płukanie Płukanie (40°C)	15g	30	0,25	0,6	

UWAGA

**EN 50242 ten program to cykl testowy. Informacja o teście porównywalności zgodnie z EN 50242:*

- pojemność: zastawa dla 6 osób
- fabryczne ustawienie nabłyszczacza: 6
- zużycie energii w stanie spoczynku: 0,49W
  podczas pracy: 0,49W

Włączanie urządzenia

Rozpoczynając cykl zmywania….

1. Wyciągnij kosz (patrz fragment: „Ładowanie zmywarki”)
2. Wlej detergent (patrz fragment: „Detergent i środek nabłyszczający”)
3. Podłącz wtyczkę do gniazdka. Zasilanie: 220-240V, 50Hz, Specyfikacja gniazdka: 10A, 200VAC
4. Upewnij się że źródło wody jest odkręcone na pełne ciśnienie
5. Przekręć guzik zasilania, wciśnij guzik odpowiedniego programu, zapali się odpowiednia lampa. Następnie wciśnij przycisk Start/Reset i zmywarka rozpocznie pracę.

UWAGA!

Jeżeli wciśniesz przycisk Start/Reset aby zatrzymać program w trakcie zmywania, kontrolka programu przestanie migać, a zmywarka będzie buczeć co minutę dopóki nie wciśniesz ponownie przycisku Start/Reset.

Zmiana programu

Wskazówka: Możliwa jest zmiana programu krótko po uruchomieniu urządzenia. W przeciwnym razie detergent może zostać uwolniony, a urządzenie może już pobrać wodę. W takim przypadku należy uzupełnić poziom detergentu. (p. fragment: „uzupełnianie detergentu”)
Jeżeli chcesz zmienić program w trakcie pracy urządzenia, naciśnij przycisk Start/Pause a następnie przytrzymaj guzik odpowiedniego programu dłużej niż 3 sekundy. Jest możliwość powrotu do poprzedniego programu, wejdź w tryb czuwania (patrz fragment „rozpoczynanie programu zmywania”)

Wyświetlacz wskazuje stan urządzenia:
a) jeżeli dwukropek na wyświetlaczu świeci się, ale nie miga – pauza lub stan czuwania
b) jeżeli dwukropek na wyświetlaczu powoli miga – zmywarka pracuje

WSKAZÓWKA:

Po otwarciu drzwiczek w trakcie pracy urządzenia, program zatrzyma się. Po zamknięciu drzwi program uruchomi się ponownie po 10 sekundach.

Zapomniałeś włożyć naczynie?

Brakujące w zmywarce naczynie można tam umieścić w każdym momencie przed uwolnieniem detergentu.
1. Wciśnij przycisk start/reset

2. Uchyl drzwiczki, aby zatrzymać program
3. Po zatrzymaniu się ramienia rozpylacza możesz całkiem otworzyć drzwi.
4. Włóż do zmywarki brakujące naczynia
5. Zamknij drzwiczki
6. Wciśnij przycisk start/reset. Zmywarka zacznie pracować po 10 sekundach

Na końcu cyklu zmywania
Po zakończeniu pracy zmywarki przez 8 sekund słychać sygnał dźwiękowy. Wyłącz urządzenie używając przełącznika ON/OFF, odetnij źródło wody, a następnie otwórz drzwi zmywarki. Odczekaj kilka minut przed wyjęciem naczyń ze zmywarki, aby nie dotykać naczyń i sztućców, które są jeszcze gorące i podatne na uszkodzenie. We wnętrzu zmywarki naczynia także lepiej wyschną.

Wyłącz zmywarkę
1. Wyłącz urządzenie przyciskiem ON/OFF.
2. Zakręć zawór wody.

Ostrożnie wyjmij naczynia
Gorące naczynia łatwo się tłuką. Przed wyjęciem ich ze zmywarki należy zostawić je na 15 minut do ostygnięcia. Otwórz drzwi zmywarki i zostaw je uchylone na kilka minut. W ten sposób naczynia wystygną jak również szybciej wyschną.

Wyciąganie naczyń
Wilgoć wewnątrz zmywarki jest zjawiskiem normalnym.

OSTRZEŻENIE!

Otwieranie drzwi zmywarki podczas zmywania jest niebezpieczne, ponieważ gorąca woda może poparzyć.

CZYSZCZENIE I KONSERWACJA

System filtrujący

Filtr zapobiega przedostawaniu się do pompy dużych pozostałości jedzenia.

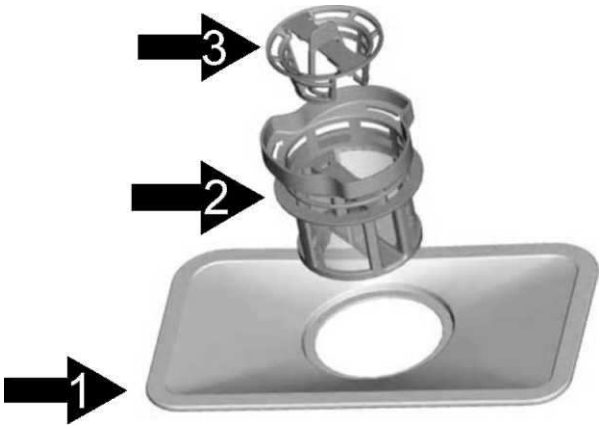

System filtrujący składa się z filtra gruboziarnistego, filtra płaskiego (głównego), oraz micro filtra.
Filtr główny (1) drobinki zanieczyszczeń i jedzenia wyłapane przez główny film są rozdrabniane przez specjalną dyszę umieszczoną na ramieniu spryskującym i wypłukiwane do kanalizacji.
Micro filtr (2) ten filtr zatrzymuje zanieczyszczenia i resztki jedzenia w zbiorniku ściekowym i zapobiega ponownemu dostaniu się zanieczyszczeń do wnętrza zmywarki
Filtr gruboziarnisty (3) wyłapuje większe elementy np. kości i szkło, które mogłyby zatkać rurę odpływową. Aby usunąć te cząsteczki należy ścisnąć zawór w pokrywce i podnieść.

System filtrujący

Filtr wydajnie usuwa cząsteczki jedzenia z wody pozwalając na usunięcie ich ze zmywarki. Dla możliwie najlepszego działania filtry muszą być regularnie czyszczone. Z tego powodu zaleca się usuwanie większych cząsteczek złapanych przez filtr po każdym zakończonym cyklu zmywania płucząc filtr i pokrywkę pod bieżącą wodą.

OSTRZEŻENIE!

- Nigdy nie uruchamiać urządzenia bez filtra
- Urządzenie nie może być nigdy używane bez filtrów.
- Nieprawidłowo wymieniony filtr może zmniejszyć wydajność urządzenia i zniszczyć sztućce i naczynia.

Krok 1: przekręcić filtr w kierunku przeciwnym do ruchu wskazówek zegara.

Krok 2: wyciągnąć filtr

UWAGA!

Wykonując kroki w kolejności 1-2 demontujemy filtr. Postępując w odwrotnej kolejności montujemy filtr ponownie.

UWAGI:

1. Po każdym użyciu sprawdzać czy filtr nie jest zablokowany

2. Przez odkręcenie filtra gruboziarnistego mogą Państwo wyjąć cały system filtrujący. Należy usunąć resztki jedzenia i wypłukać filtry pod bieżącą wodą.

UWAGA!

Cały system filtrujący należy czyścic raz w tygodniu.

Czyszczenie filtra

Używać szczoteczki do czyszczenia filtra gruboziarnistego i mikrofiltra. Rozkręcić system filtrujący tak jak pokazano na obrazku, a następnie zamontuj ponownie umieszczając w odpowiednim miejscu i dociskając.

OSTRZEŻENIE

Nie stukać w filtr podczas czyszczenia. W przeciwnym razie filtr może zostać zniekształcony i spadnie jakość działania zmywarki.

Dbanie o zmywarkę

Panel sterowania należy czyścić wilgotną szmatką i wycierać do sucha

Zewnętrzną obudowę można czyścić woskiem.

Nigdy nie używać ostrych przedmiotów, ostrych myjek oraz silnych środków myjących.

Czyszczenie drzwiczek

Aby umyć krawędź dookoła drzwiczek należy używać miękkiej, wilgotnej ściereczki. Aby zapobiec wnikaniu wody w zamki i elementy elektroniczne nie należy używać środków do czyszczenia w sprayu.

OSTRZEŻENIE

- nie należy używać środków do czyszczenia w sprayu aby zapobiec wnikaniu wody w zamki i elementy elektroniczne
- nie należy używać środków ścierających i ręczników papierowych ze względu na ryzyko powstania zarysowań i plam na powierzchni ze stali nierdzewnej.

Ochrona przed zamarzaniem

Proszę chronić zmywarkę przed mrozem zimą. Za każdym razem po zakończonym cyklu należy wykonać następujące czynności:

1. Odłączyć zasilanie

2. Odciąć dopływ wody i odłączyć wąż doprowadzający wodę.

3. Usunąć wodę z węża doprowadzającego.

4. Podłączyć ponownie wąż doprowadzający wodę.

5. Wyjąć filtr i użyć gąbki do usunięcia wody ze zbiornika ściekowego.

UWAGA: Jeżeli zmywarka nie działa z powodu zamarznięcia należy wezwać specjalistę.

Czyszczenie ramienia zraszającego

Ramię zraszające można łatwo wyjąć w celu okresowego czyszczenia dysz aby zapobiec zapychaniu. Wyczyść je pod bieżącą wodą a następnie zamontuj ponownie upewniając się że obrotowy ruch nie jest w żaden sposób utrudniony.

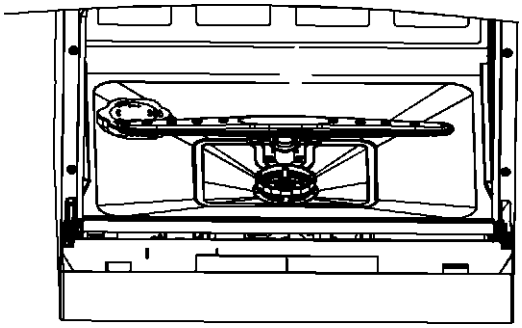

Chwyć za ramię zraszające na środku i pociągnij do góry, aby je wyjąć, następnie umyj pod bieżącą wodą i zamontuj ponownie. Po ponownym zamontowaniu sprawdź czy ramię może się swobodnie obracać, jeżeli nie- upewnij się że zostało zamontowane poprawnie.

Jak utrzymać zmywarkę w dobrym stanie?

Po każdym zmywaniu

Po każdym zmywaniu należy odłączyć dopływ wody i zostawić drzwiczki uchylone, tak aby nieprzyjemne zapachy i wilgoć nie były zamknięte wewnątrz urządzenia

Odłączaj wtyczkę

Przed przystąpieniem do czyszczenia lub konserwacji należy odłączyć wtyczkę od gniazdka.

Bez rozpuszczalników i ścierających detergentów

Do czyszczenia zewnętrznych i gumowych elementów urządzenia nie należy używać rozpuszczalników i środków z drobinkami ścierającymi. Wystarczy ściereczka namoczona w wodzie z mydłem. Aby usunąć plamy we wnętrzu urządzenia należy użyć ściereczki namoczonej w wodzie z odrobiną octu lub specjalnego środka do czyszczenia zmywarek.

W przypadku nie używania przez dłuższy czas

Zaleca się przeprowadzenie jednego cyklu zmywania bez naczyń, następnie odłączenie wtyczki, odcięcie dopływu wody i zostawienie uchylonych drzwiczek. Pomoże to zwiększyć trwalość uszczelek i zapobiegnie powstawaniu nieprzyjemnych zapachów.

Przenoszenie urządzenia

Jeżeli urządzenie musi zostać przeniesione należy utrzymać je w pozycji pionowej. W razie absoulnej konieczności można je ułożyć na tylnej ścianie.

Uszczelki

Jednym z czynników powodujących powstawanie nieprzyjemnego zapachu w zmywarce są resztki jedzenia zatrzymane w uszczelkach. Regularne czyszczenie wilgotną gąbką powinno temu zapobiec.

OSTRZEŻENIE

RYZYKO PORAŻENIA PRĄDEM

Odłączyć zasilanie przed instalacją. Niedostosowanie się do tej informacji grozi utratą życia lub zdrowia.

Przygotowanie do instalacji

Miejsce ustawienia zmywarki powinno znajdować się w pobliżu rur doprowadzających i odprowadzających wodę a także gniazdka elektrycznego.

Jedna z szafek w regale kuchennym powinna być przeznaczona do obsługi przyłączonych do zmywarki węży.

Ustawianie urządzenia

Urządzenie można ustawić w dowolnym miejscu. Należy zachować odstęp między urządzeniem a ścianą za nim a także między ściankami urządzenia a przylegającymi ściankami regału kuchennego. Zmywarka wyposażona jest w wąż doprowadzający i odprowadzający wodę, które można skierować w lewo lub w prawo aby ułatwić instalację.

Zasilanie

OSTRZEŻENIE!

Dla własnego bezpieczeństwa:

- Nie używać przedłużacza ani adaptera do gniazdka
- Pod żadnym warunkiem nie usuwać ani nie przecinać uziemienia
- Podłaczać tylko przewodem zasilającym

Wymagania energetyczne

Sprawdzić na tabliczce znamionowej jakie napięcie jest konieczne do prawidłowego podłączenia zmywarki. Używać zalecanego bezpiecznika 10 A.

Podłączanie do prądu

Upewnić się że napięcie i natężenie są zgodne z wymaganiami podanymi na tabliczce znamionowej. Umieścić wtyczkę wyłącznie w prawidłowo uziemionym gniazdku. Jeżeli wtyczka nie pasuje do gniazdka zalecamy wymianę gniazdka zamiast stosowania adapterów do wtyczek, które mogą się przegrzewać i powodować oparzenia.

Jak podłączyć wodę

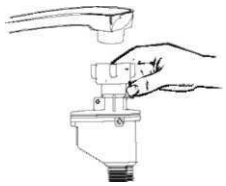

Urządzenie należy podłączyć do źródła wody nowym zestawem węży. Nie należy ponownie używać starego zestawu węży.

Dopuszczalne ciśnienie wody wynosi miedzy 0,4-1 MPa. Jeżeli ciśnienie wody jest niższe niż podana wartość minimalna, wówczas należy skontaktować się z obsługą klienta.

1. Wyciągnąć węże z opakowania

2. Dokręcić śruby węża dopływowego do kranu przy pomocy gwintu.

3. Odkręcić całkiem wodę przed rozpoczęciem zmywania.

O BEZPIECZNYM WĘŻU DOPROWADZAJĄCYM

Bezpieczny wąż doprowadzający ma podwójne ścianki. Zabezpiecza to przed rozlaniem wody w przypadku uszkodzenia.

OSTRZEŻENIE!

Wąż doprowadzający może wybuchnąć jeżeli jest podłączony do tej samej linii wodnej co zmywarka. Jeżeli Państwa zlew ma tylko jedną linię zaleca się odłączenie węża.

Jak odłączyć bezpieczny wąż doprowadzający

1. Odetnij dopływ wody.

2. Zmniejsz ciśnienie wody w wężu

3. Poluzuj śruby i odkręć gwint od kranu.

Złącze zimnej wody

Upewnij się, że wąż zasilania wody nie jest zagięty ani ściśnięty. Nie instaluj węży używanych. Do przyłączenia węża zasilania wody do kurka z wodą użyj gwintu ¾ cala.

Przyłączanie węża spustowego

Umieścić wąż spustowy w otworze odpływowym o minimalnej średnicy 4cm lub umieścić go w zlewie upewniając się ze nie jest pozaginany. Wolny koniec musi być umieszczony na wysokości 75cm nie zanurzony w wodzie aby zapobiec cofaniu się wody.

UWAGA!

Specjalne wzmocnienie do węża chroniące przed przemieszczaniem się go należy przymocować do ściany.

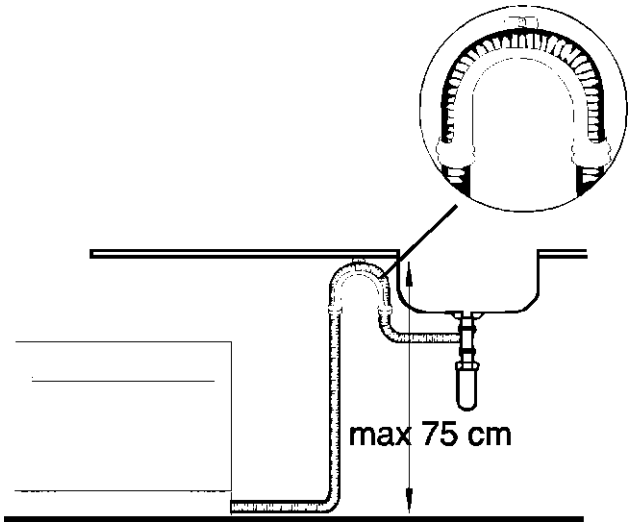

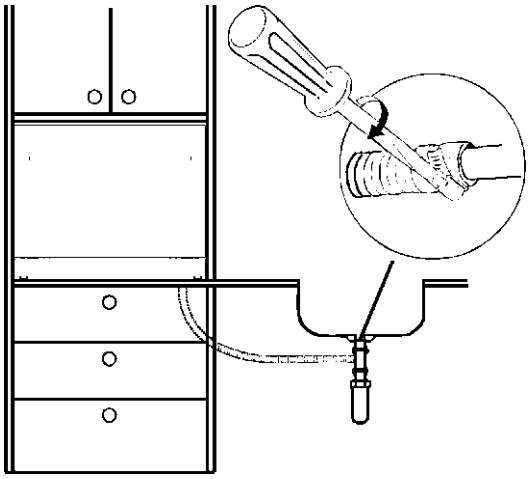

Jak usunąć nadmiar wody z węży

Jeżeli zlew położony jest 75cm nad podłogą to nadmiar wody z węża nie może być odprowadzany bezpośrednio do zlewu. Nadmiar wody należy zebrać do miski lub pojemnika umieszczonego niżej niż zlew.

Odpływ wody

Upewnij się, że wąż nie jest zagięty ani ściśnięty. Sprawdź, czy wąż jest mocno osadzony

Przedłużanie węża

Jeśli potrzeba przedłużyć przewód spustowy, należy użyć przewodu spustowego tej samej jakości. Długość maksymalna nie może przekraczać 4m. Zastosowanie dłuższego przewodu zaszkodzi skuteczności zmywania

Uruchamianie zmywarki

Przed uruchomieniem należy sprawdzić następujące czynniki:

1. Zmywarka jest prawidłowo wypoziomowana i stabilna

2. Zawór doprowadzający wodę jest otwarty

3. Obecność przecieków na złączach

4. Czy przewody są mocno połączone

5.Czy zasilanie jest włączone

6. Czy wąż dopływowy i spustowy nie są poplątane

7. Czy usunięto wypełnienie z wnętrza zmywarki.

Rozwiązywanie problemów

Zanim wezwiesz serwisanta

Przed wezwaniem serwisanta należy zapoznać się z informacją na następnych stronach

	Problem	Możliwa przyczyna	rozwiązanie
Problemy techniczne	Urządzenie nie uruchamia się	Wąż wybuchł lub wyłącznik automatyczny spowodował wyłączenie	Wymień wąż lub zresetuj automatyczny wyłącznik. Odłącz wszystkie urządzenia które korzystają z tego samego wyłącznika.
		Zasilanie wyłączone	Upewnij się ze zmywarka jest włączona a drzwi zamknięte. Sprawdź czy wtyczka jest poprawnie umieszczona w gniazdku
		Niedomknięte drzwiczki	Domknij szczelnie drzwiczki
	Woda nie jest wypuszczana z urządzenia	Zagięty wąż odpływowy	Sprawdź wąż
		Zatkany filtr	Sprawdź filtr

			gruboziarnisty
Problemy ogólne		Zatkany zlew	Sprawdź czy zlew dobrze odprowadza wodę. Jeżeli zlew jest zatkany, wezwij hydraulika.
	Mydliny wewnątrz urządzenia	Niewłaściwy detergent	Używaj odpowiedniego detergentu aby zapobiec mydlinom. Jeżeli problem wystąpi należy otworzyć drzwi żeby mydliny wyparowaly. Następnie wlać 4,5 litra wody do komory i rozpocząć dowolny program.
		Rozlany nabłyszczacz	Zawsze od razu wycierać rozlany nabłyszczacz
	Zaplamione wnętrze zmywarki	Detergent z barwnikiem	Upewnij się że używasz detergentu bez barwników
	Biały nalot wewnątrz	Wysoka mineralizacja wody	Aby wyczyścić wnętrze użyj wilgotnej gąbki i detergentu do zmywarek.
	Rdzawy nalot na sztućcach	Uszkodzony przedmiot nie jest odporny na rdzę	
		Nie uruchomiono programu po dosypaniu soli. Drobinki soli dostały się do naczyń	Zawsze włączaj szybki program bez naczyń i bez wybierania funkcji turbo po uzupełnieniu soli
		Obluzowana pokrywa dozownika soli	Upewnij się ze pokrywa jest szczelnie zamknięta
Hałas	Stukanie wewnątrz komory	Ramię zraszacza uderza o sztućce	Przerwij program, zmień ułożenie sztućców
	Terkot wewnątrz urządzenia	Naczynie nie jest stabilnie ułożone	Przerwij program, zmień ułożenie naczyń
	Stukanie w rurach	Może być spowodowane jednostronnym ułożeniem rur lub ich skrzyżowaniem	Nie ma to wpływu na pracę zmywarki, w razie wątpliwości wezwać hydraulika.
Niesatysfakcjonujący wynik zmywania	Naczynia nie są czyste	Naczynia niepoprawnie załadowane	Patrz fragment „Ładowanie kosza”
		Program był za słaby	Patrz „Tabela cyklu zmywania”
		Za mało detergentu	Uzupełnij detergent lub użyj innego
		Naczynia blokowały pracę ramienia zraszającego	Zmień ułożenie naczyń aby ramię mogło się obracać
		Filtry są zapchane lub źle ułożone, może to zablokować dysze ramienia zraszającego	Wyczyścić i/ lub prawidłowo ułożyć filtry
	Zamglony wygląd szkła	Zbyt dużo detergentu w miękkiej wodzie	W przypadku miękkiej wody należy używać mniej detergentu oraz najkrótszego cyklu do szkła
	Czarne lub szare plamy na naczyniach	Aluminiowe elementy pocierały o naczynia	Usunąć plamy z naczyń lekko ściernym środkiem
	Detergent został w	Naczynia blokowały	Zmienić ułożenie naczyń

	komorach dozownika	komory dozownika	
Niesatysfakcjonujące rezultaty suszenia	Naczynia nie schną	Nieprawidłowe ułożenie	Ułożyć naczynia zgodnie z zaleceniami
		Za mało nabłyszczacza	Uzupełnić nabłyszczacz
		Naczynia wyjęte za szybko	Po zakończeniu zmywania zostaw uchylone drzwiczki i odczekaj kilka minut.
		Źle wybrany program	W krótszych programach temperatura i wydajność zmywania jest niższa. Wybierz dłuższy program
		Naczynia o powłoce złej jakości	Odprowadzanie wody z takich powierzchni jest trudniejsze. Sztućce i naczynia tego typu nie nadają się do mycia w zmywarce.

Kody błędów

W przypadku awarii na wyświetlaczu pojawi się kod ostrzegawczy

Kod	Znaczenie	Możliwa przyczyna
E1	Dłuższy czas wlewu	Zakręcony kran, ograniczony pobór wody, zbyt niskie ciśnienie
E4	przelew	Któryś z elementów przecieka

OSTRZEŻENIE

- w przypadku przelewu przed wezwaniem serwisu należy zakręcić główny zawór
- Przed ponownym uruchomieniem urządzenia należy usunąć wodę pochodzącą z wycieku lub przelewu.

Dane techniczne

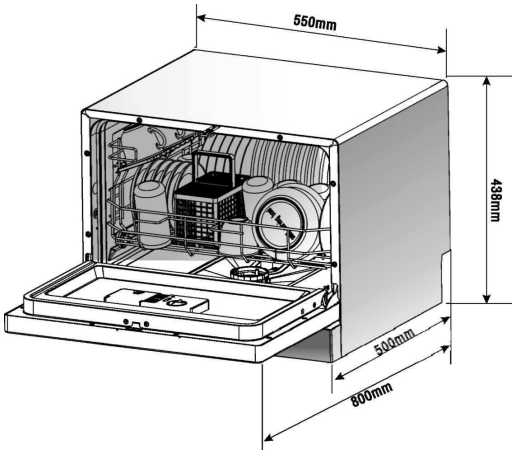

wysokość	438mm
szerokość:	550mm
głębokość :	511.5mm(z zamkniętymi drzwiam)
Napięcie :	Patrz tabliczka znamionowa
Ciśnienie wody:	0.04-1.0MPa
Pobór mocy:	Patrz tabliczka znamionowa
pojemność:	Zastawa dla 6 osób

Karta Danych technicznych

Producent	BOMANN
Typ	TSG 707
Standardowa pojemość	6
Klasa wydajności energetycznej	A+
Roczne zużycie energii elektryczneh	174 kWh
Zużycie energii w standardowym cyklu zmywania	0.61 kWh
Zużycie energii w trybie off	0.49 W
Zużycie energii w stanie czuwania	0.49 W
Roczne zużycie wody	1960 l
Klasa wydajności suszenia	A
Standardowy program	Eco 50C
Długość programu standardowego	170 min
Poziom hałasu	55 dB(A) re 1 pW
Montaż	wolnostojąca
Do zabudowy	tak
Wysokość(z panelem)	43.8 cm
szerokość (z panelem)	55 cm
Głębokość	51.15 cm
Zużycie energii	1280W
Napięcie I częstotliwość	230 V~ 50 Hz
Ciśnienie wody	0.4-10 bar = 0.04-1 MPa

WARUNKI GWARANCJI

Przyznajemy 24 miesiące gwarancji na produkt licząc od daty zakupu.

W tym okresie będziemy bezpłatnie usuwać w terminie 14 dni od daty dostarczenia wadliwego sprzętu z kartą gwarancyjną do miejsca zakupu wszystkie uszkodzenia powstałe w tym urządzeniu na skutek wady materiałów lub wadliwego wykonania, naprawiając oraz wymieniając wadliwe części lub, (jeśli uznamy za stosowne) wymieniając całe urządzenie na nowe.

Sprzęt do naprawy powinien być dostarczony w komplecie wraz z dowodem zakupu oraz z ważną kartą gwarancyjną do sprzedawcy w miarę możliwości w oryginalnym opakowaniu lub innym odpowiednim dla zabezpieczenia przed uszkodzeniem. W razie braku kompletnego opakowania fabrycznego, ryzyko uszkodzenia sprzętu podczas transportu do i z miejsca zakupu ponosi reklamujący. Naprawa gwarancyjna nie dotyczy czynności przewidzianych w instrukcji obsługi, do wykonania, których zobowiązany jest użytkownik we własnym zakresie i na własny koszt.

Gwarancja nie obejmuje:

• mechanicznych, termicznych, chemicznych uszkodzeń sprzętu i wywołanych nimi wad,

• uszkodzeń powstałych w wyniku działania sił zewnętrznych takich jak wyładowania atmosferyczne, zmiana napięcia zasilania i innych zdarzeń losowych,

• nieprawidłowego ustawienia wartości napięcia elektrycznego, zasilanie z nieodpowiedniego gniazda zasilania,

• sznurów połączeniowych, sieciowych, żarówek, baterii, akumulatorów,

• uszkodzeń wyrobu powstałych w wyniku niewłaściwego lub niezgodnego z instrukcją jego użytkowania, przechowywania, konserwacji, samowolnego zrywania plomb oraz wszelkich przeróbek i zmian konstrukcyjnych dokonanych przez użytkownika lub osoby niepowołane,

• roszczeń z tytułu parametrów technicznych wyrobu, o ile są one zgodne z podanymi przez producenta,

• prawidłowego zużycia i uszkodzeń, które mają nieistotny wpływ na wartość lub działanie tego urządzenia.

Karta gwarancyjna bez pieczątki sklepu, daty sprzedaży, niewypełniona, źle wypełniona, ze śladami poprawek, nieczytelna wskutek zniszczenia, bez możliwości ustalenia miejsca sprzedaży oraz dołączonego dowodu zakupu jest nieważna.

Korzystanie z usług gwarancyjnych nie jest możliwe po upływie daty ważności gwarancji. Gwarancja na części lub całe urządzenie, które są wymieniane kończy się, wraz z końcem gwarancji na to urządzenie. Wszystkie inne roszczenia, wliczając w to odszkodowania są wykluczone chyba, że prawo przewiduje inaczej. Roszczenia wykraczające poza tą umowę nie są uwzględniane przez tą gwarancję. Gwarancja oraz zawarte w niej warunki obowiązują na terenie Rzeczpospolitej Polskiej.

Znaczenie symbolu “Pojemnik na śmieci”

Proszę chronić nasze środowisko, sprzęt elektryczny nie należy do śmieci domowych.

Proszę korzystać z punktów zbiorczych przewidzianych do zdawania sprzętu elektrycznego i tam oddawać sprzęt, który nie będzie juz używany.

Dzięki temu pomagają Państwo unikać potencjalnych następstw niewłaściwego usuwania odpadów, mających wpływ na środowisko naturalne oraz ludzkie zdrowie.

Tym sposobem przyczyniają się Państwo do ponownego użycia, recyklingu i do innych form wykorzystania starego sprzętu elektrycznego i elektronicznego.

Informacje, gdzie można zdać sprzęt, mogą Państwo otrzymać w swoich regionalnych urzędach komunalnych lub w administracji gminy.