CTC CLATRONIC®

Bedienungsanleitung/Garantie

Gebruiksaanwijzing/Garantie • Mode d'emploi/Garantie
Instrucciones de servicio/Garantía • Manual de instruções/Garantia
Istruzioni per l'uso/Garanzia • Bruksanvisning/Garanti
Instruction Manual/Guarantee • Instrukcja obsługi/Gwarancja
Návod k použití/Záruka • A használati utasítás/Garancia
Руководство по эксплуатации/Гарантия

Messer- und Scherenschleifer

Messen- en scharenslijper • Aiguiseur à couteaux et à ciseaux
Afilador de cuchillos y de tijeras • Amolador de facas e tesouras
Affilacoltelli e forbici • Kniv- og saksesliper
Knife and Scissor Grinder • Ostrzałka do noży i nożyczek
Bruska na nože a nůžky • Kés- és ollóélező
Точило для ножей и ножниц

MSS 2990

CE

Inhalt D Seite

Übersicht der Bedienelemente 3
Bedienungsanleitung 4
Technische Daten 6
Garantie..... 7

Inhoud NL Pagina

Overzicht van de bedieningselementen..... 3
Gebruiksaanwijzing 9
Technische gegevens 11
Garantie..... 12

Sommaire F Page

Liste des différents éléments de commande .. 3
Mode d'emploi..... 14
Données techniques 17
Garantie..... 17

Indice E Página

Indicación de los elementos de manejo..... 3
Instrucciones de servicio 19
Datos técnicos..... 21
Garantia..... 22

Índice P Página

Descrição dos elementos 3
Manual de instruções..... 24
Características técnicas 27
Garantía 27

Indice I Pagina

Elementi di comando 3
Istruzioni per l'uso 29
Dati tecnici..... 32
Garanzia..... 32

Innhold N Side

Oversikt over betjeningselementene 3
Bruksanvisning..... 34
Tekniske data..... 36
Garanti..... 37

Contents GB Page

Overview of the Components 3
Instruction Manual..... 38
Technical Data 40
Guarantee 41

Spis treści PL Strona

Przegląd elementów oblsugi..... 3
Instrukcja obsługi 43
Dane techniczne 45
Gwarancja 46

Obsah CZ Strana

Přehled ovládacích prvků 3
Návod k použití 48
Technické údaje..... 50
Záruka 51

Tartalom H Oldal

A kezelő elemek áttekintéseé 3
A hasznalati utasítás..... 53
Műszaki adatok 55
Garancia..... 56

Содержание RUS стр.

Обзор деталей прибора..... 3
Руководство по эксплуатации..... 58
Технические данные..... 61
Гарантия..... 61

Übersicht der Bedienelemente

Overzicht van de bedieningselementen • Liste des différents éléments de commande
Indicación de los elementos de manejo • Descrição dos elementos
Elementi di comando • Oversikt over betjeningselementene
Overview of the Components • Przegląd elementów obłsugi
Přehled ovládacích prvků • A kezelő elemek áttekintéseé
Обзор деталей прибора

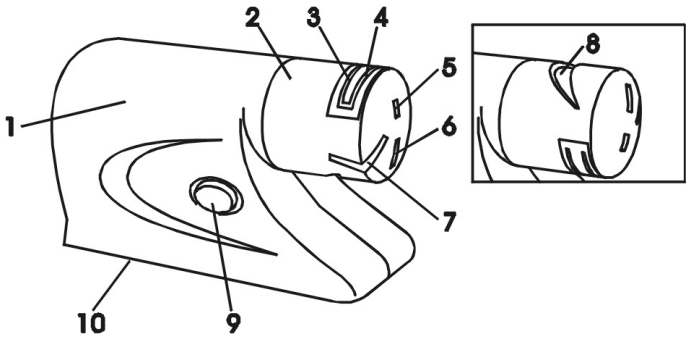

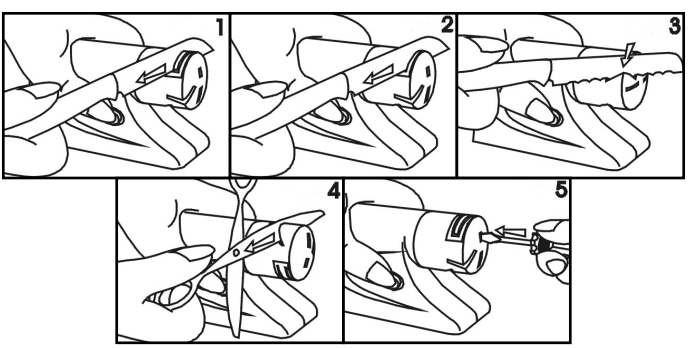

Allgemeine Sicherheitshinweise

- Lesen Sie vor Inbetriebnahme dieses Gerätes die Bedienungsanleitung sehr sorgfältig durch und bewahren Sie diese inkl. Garantieschein, Kassenbon und nach Möglichkeit den Karton mit Innenverpackung gut auf.
- Benutzen Sie das Gerät ausschließlich für den privaten und den dafür vorgesehenen Zweck. Dieses Gerät ist nicht für den gewerblichen Gebrauch bestimmt. Benutzen Sie es nicht im Freien (außer es ist für den bedingten Einsatz im Freien vorgesehen). Halten Sie es vor Hitze, direkter Sonneneinstrahlung, Feuchtigkeit (auf keinen Fall in Flüssigkeiten tauchen) und scharfen Kanten fern. Benutzen Sie das Gerät nicht mit feuchten Händen. Bei feucht oder nass gewordenem Gerät sofort den Netzstecker ziehen. Nicht ins Wasser greifen.
- Schalten Sie das Gerät aus und ziehen Sie immer den Stecker aus der Steckdose (ziehen Sie am Stecker, nicht am Kabel) wenn Sie das Gerät nicht benutzen, Zubehörteile anbringen, zur Reinigung oder bei Störung.
- Betreiben Sie das Gerät **nicht** unbeaufsichtigt. Sollten Sie den Arbeitsplatz verlassen, schalten Sie das Gerät bitte immer aus, bzw. ziehen Sie den Stecker aus der Steckdose (ziehen Sie am Stecker, nicht am Kabel).
- Um Kinder vor Gefahren elektrischer Geräte zu schützen, sorgen Sie bitte dafür, dass das Kabel nicht herunter hängt und Kinder keinen Zugriff auf das Gerät haben.
- Prüfen Sie Gerät und Kabel regelmäßig auf Schäden. Ein beschädigtes Gerät bitte nicht in Betrieb nehmen.
- Reparieren Sie das Gerät nicht selbst, sondern suchen Sie bitte einen autorisierten Fachmann auf. Um Gefährdungen zu vermeiden, ein defektes Netzkabel bitte nur vom Hersteller, unserem Kundendienst oder einer ähnlich qualifizierten Person durch ein gleichwertiges Kabel ersetzen lassen.
- Verwenden Sie nur Original-Zubehör.
- Beachten Sie bitte die nachfolgenden „Speziellen Sicherheitshinweise...“.

Übersicht der Bedienelemente

1 Gehäuse
2 Führungskappe
3 Rechte Klingenführung
4 Linke Klingenführung
5 Kleine Schraubendreherführung
6 Große Schraubendreherführung
7 Führung für Messer mit Wellenschliff
8 Scherenführung
9 Ein/Aus-Taste
10 Kabelaufwicklung

Inbetriebnahme

Vor der ersten Inbetriebnahme

- Packen Sie das Gerät vorsichtig aus und entfernen Sie alle Verpackungsmaterialien.

Achtung! Lassen Sie kleine Kinder nicht mit Folie spielen.
Es besteht Erstickungsgefahr!

- Wählen Sie einen geeigneten Standort für das Gerät. Geeignet wäre eine trockene, ebene, rutschfeste Fläche, auf der Sie das Gerät gut bedienen können.

Stromversorgung

- Stecken Sie den Netzstecker in eine vorschriftsmäßig installierte Schutzkontaktsteckdose, 230 V, 50 Hz.
- Achten Sie darauf, dass die Netzspannung mit den Angaben auf dem Typenschild übereinstimmt.

Das Schärfen

Küchenmesser

1. Stellen Sie das Gerät auf eine ebene Fläche und halten Sie das Gehäuse in Ihrer Hand, so das Sie die Taste mit Ihrem Daumen betätigen können (s. Bild 1).
2. Drehen Sie die Führungskappe soweit, so dass das Symbol „Messer“ gleichauf mit dem Punkt ● am Gerät liegt.
3. Drücken Sie die Ein/Aus-Taste. Sie müssen die Taste in dieser Position festhalten.
4. Legen Sie das Messerblatt entweder in die rechte oder linke Klingenführung ein und ziehen Sie das Messer in gleichmäßiger Geschwindigkeit in Ihre Richtung. Schärfen Sie 4-5mal die rechte Messerseite (Bild 1) an der rechten Führung bzw. an der Linken für die linke Seite (Bild 2).
5. Möchten Sie den Betrieb beenden, lösen Sie die Ein/Aus Taste und ziehen Sie anschließend den Netzstecker aus der Steckdose.

Messer mit Wellenschliff

1. Stellen Sie das Gerät auf eine ebene Fläche und halten Sie das Gehäuse in Ihrer Hand, so das Sie die Ein/Aus-Taste mit Ihrem Daumen betätigen können. Drehen Sie die Führungskappe soweit, so dass der Markierungspunkt für das Symbol „Messer mit Wellenschliff“ gleichauf mit dem Punkt ● am Gerät liegt.
2. Legen Sie jedes einzelne Messerblatt in die Führung ein und bearbeiten Sie es am Schleifstein (Bild 3). Gehen Sie bitte weiter, wie bei Punkt 3 bis 5, Abschnitt „Küchenmesser“ beschrieben.

Scheren

1. Öffnen Sie die Schneiden der Schere vollständig.
2. Halten Sie das Gehäuse in Ihrer Hand, so das Sie die Ein/Aus-Taste mit Ihrem Daumen betätigen können.
3. Drehen Sie die Führungskappe soweit, so dass das Symbol „Schere“ gleichauf mit dem Punkt ● am Gerät liegt.

4. Legen Sie eine Schneide in die Scherenführung ein und ziehen Sie bitte die Schere in gleichmäßiger Geschwindigkeit in Ihre Richtung (Bild 4). Gehen Sie bitte weiter, wie bei Punkt 3 bis 5 Abschnitt „Küchenmesser“ beschrieben.

Schraubendreher

1. Halten Sie das Gehäuse in Ihrer Hand, so das Sie die Ein/Aus-Taste mit Ihrem Daumen betätigen können.
2. Stecken Sie das Ende des Schraubendrehers entweder in die kleine bzw. in die große Schraubendreherführung (Bild 5).
3. Stellen Sie sicher, dass Sie die richtige Größe des Schraubendrehers in die Führung eingelegt haben.
4. Gehen Sie bitte weiter, wie bei Punkt 3 und 5, Abschnitt „Küchenmesser“ beschrieben.

Verwenden Sie das Gerät maximal 3 Minuten. Lassen Sie es vor erneutem Gebrauch 30 Minuten abkühlen.

Aufwickelvorrichtung für Netzkabel

Das Netzkabel können Sie am Bodenteil aufwickeln.

Reinigung und Pflege

- Ziehen Sie bitte nach jedem Gebrauch und vor jeder Reinigung zuerst den Netzstecker.
- Das Gehäuse des Messerschleifers reinigen Sie außen mit einem leicht angefeuchteten Tuch.
- Keine scharfen oder scheuernden Reinigungsmittel verwenden.
- Die Führungskappe kann zur Reinigung vom Gehäuse abgezogen werden. Dazu die Führungskappe soweit drehen, so dass das Symbol ⇔ gleichauf mit dem Punkt ● am Gerät liegt. Spülen Sie die Kappe bitte unter fließendem Wasser ab und trocknen Sie diese. Die Befestigung erfolgt in umgekehrter Reihenfolge, drehen Sie die Führungskappe wieder fest.
- Der Messerschleifer darf aus Gründen der elektrischen Sicherheit nicht mit Flüssigkeiten behandelt oder gar darin eingetaucht werden.

Technische Daten

Modell: ..... MSS 2990

Spannungsversorgung: ..... 230 V, 50 Hz

Leistungsaufnahme: ..... 20 W

Kurzbetriebszeit: ..... 3 Min. - Betrieb

..... 30 Min. - Pause

Schutzklasse: II

Dieses Gerät wurde nach allen zutreffenden, aktuellen CE-Richtlinien geprüft, wie z.B. elektromagnetische Verträglichkeit und Niederspannungsdirektive und wurde nach den neuesten sicherheitstechnischen Vorschriften gebaut.

Technische Änderungen vorbehalten!

Garantie

Wir übernehmen für das von uns vertriebene Gerät eine Garantie von 24 Monaten ab Kaufdatum (Kassenbon).

Innerhalb der Garantiezeit beseitigen wir unentgeltlich die Mängel des Gerätes oder des Zubehörs*), die auf Material- oder Herstellungsfehler beruhen, durch Reparatur oder, nach unserem Ermessen, durch Umtausch. Garantieleistungen bewirken weder eine Verlängerung der Garantiefrist, noch beginnt dadurch ein Anspruch auf eine neue Garantie!

Als Garantienachweis gilt der Kaufbeleg. Ohne diesen Nachweis kann ein kostenloser Austausch oder eine kostenlose Reparatur nicht erfolgen.

Im Garantiefall geben Sie bitte das **komplette** Gerät in der **Originalverpackung** zusammen mit dem Kassenbon an Ihren Händler.

*) Schäden an Zubehörteilen führen nicht automatisch zum kostenlosen Umtausch des kompletten Gerätes. Wenden Sie sich in diesem Fall bitte an unsere Hotline! Glasbruchschäden bzw. Brüche von Kunststoffteilen sind grundsätzlich kostenpflichtig!

Sowohl Defekte an Verbrauchszubehör bzw. Verschleißteilen (z.B. Motorkohlen, Knethaken, Antriebsriemen, Ersatzfernbedienung, Ersatzzahnbürsten, Sägeblättern usw.), als auch Reinigung, Wartung oder der Austausch von Verschleißteilen, fallen nicht unter die Garantie und sind deshalb kostenpflichtig!

Die Garantie erlischt bei Fremdeingriff.

Nach der Garantie

Nach Ablauf der Garantiezeit können Reparaturen kostenpflichtig vom entsprechenden Fachhandel oder Reparaturservice ausgeführt werden.

Bedeutung des Symbols „Mülltonne“

Schonen Sie unsere Umwelt, Elektrogeräte gehören nicht in den Hausmüll.

Nutzen Sie die für die Entsorgung von Elektrogeräten vorgesehenen Sammelstellen und geben dort Ihre Elektrogeräte ab die Sie nicht mehr benutzen werden.

Sie helfen damit die potenziellen Auswirkungen, durch falsche Entsorgung, auf die Umwelt und die menschliche Gesundheit zu vermeiden.

Sie leisten damit Ihren Beitrag zur Wiederverwertung, zum Recycling und zu anderen Formen der Verwertung von Elektro- und Elektronik-Altgeräten.

Informationen, wo die Geräte zu entsorgen sind, erhalten Sie über Ihre Kommunen oder die Gemeindeverwaltungen.

In vielen Ländern der EU ist die Entsorgung von Elektro- und Elektronik-Altgeräten über den Haus- und/oder Restmüll ab 13.8.2005 verboten.
In Deutschland ab 23.3.2006.

Algemene veiligheidsinstructies

- Lees vóór de ingebruikname van dit apparaat de handleiding uiterst zorgvuldig door en bewaar deze goed, samen met het garantiebewijs, de kassabon en zo mogelijk de doos met de binnenverpakking.
- Gebruik het apparaat uitsluitend privé en uitsluitend voor de voorgeschreven toepassing. Dit apparaat is niet geschikt voor commercieel gebruik (tenzij het bedoeld is voor beperkt gebruik in de buitenlucht). Bescherm het tegen hitte, directe zonnestralen, vocht (i geen geval in vloeistoffen dompelen) en scherpe kanten. Gebruik het apparaat niet met vochtige handen. Bij vochtig of nat geworden apparaat onmiddellijk de stroomtoevoer onderbreken. Niet in het water grijpen.
- Schakel het apparaat uit en onderbreek altijd de stroomtoevoer (trek aan de steker, nooit aan de kabel) wanneer u het apparaat niet gebruikt, hulpstukken aanbrengt, reinigt of wanneer storingen optreden.
- Laat het ingeschakelde apparaat **niet** zonder toezicht werken. Schakel het apparaat altijd uit of trek de steker uit de contactdoos (trek aan de steker, niet aan de kabel) voordat u de werkplek verlaat.
- Bescherm kinderen tegen gevaren en zorg ervoor dat kabels nooit los omlaag hangen en dat het apparaat buiten het bereik van kinderen blijft.
- Controleer regelmatig of het apparaat beschadigingen vertoont. Een beschadigd apparaat mag niet in gebruik worden genomen.
- Repareer het apparaat nooit zelf, maar breng het naar een geautoriseerde vakman. Voorkom gevaren en laat een defecte kabel altijd alleen door de fabrikant, onze technische dienst of een eender gekwalificeerde persoon vervangen door een soortgelijke kabel.
- Gebruik alleen originele reserveonderdelen.
- Neem de onderstaande “Speciale veiligheidsinstructies“ in acht.

Overzicht van de bedieningselementen

1 Behuizing
2 Geleidekap
3 Rechter mesgeleiding
4 Linker mesgeleiding
5 Kleine schroevendraaiergeleiding
6 Grote schroevendraaiergeleiding
7 Geleiding voor mes met golfsnede
8 Schaargeleiding
9 Aan-/Uittoets
10 Kabeloprolinrichting

Ingebruikname

Vóór het eerste gebruik

- Pak het apparaat voorzichtig uit de verpakking en verwijder alle verpakkingsmaterialen.

  Let op! Laat kleine kinderen niet met de folie spelen.
  Er bestaat gevaar voor verstikking!

- Kies een geschikte standplaats voor het apparaat bijv. een droog, vlak, stroef oppervlak waarop u het apparaat goed kunt bedienen.

Stroomverzorging

- Sluit de netsteker aan op een correct geïnstalleerde en geaarde veiligheidscontactdoos 230 V / 50 Hz.
- Let op dat de netspanning overeenstemt met de gegevens op het typeplaatje.

Het slijpen

Keukenmes

1. Plaats het apparaat op een vlakke ondergrond en houd de behuizing zodanig in uw hand dat u de toets met uw duim kunt bedienen (zie afb. 1).
2. Draai de geleidekap zover dat het symbool “mes” gelijk ligt met punt ● op het apparaat.
3. Druk op de aan-/uittoets. Houd de toets in deze positie vast.
4. Plaats het mesblad of in de rechter of in de linker mesgeleiding en trek het mes met een gelijkblijvende snelheid in uw richting. Slijp de rechter meszijde (afbeelding 1) aan de rechtergeleiding resp. aan de linkerzijde voor de linker meszijde (afbeelding 2).
5. Wanneer u het slijpen wilt onderbreken, laat u de aan/uittoets los en trekt u vervolgens de netsteker uit de contactdoos.

Messen met golfsnede

1. Plaats het apparaat op een vlakke ondergrond en houd de behuizing zodanig in uw hand dat u de toets met uw duim kunt bedienen. Draai de geleidekap zover dat het symbool het markeringspunt voor het symbool “mes met golfsnede” gelijk ligt met punt ● op het apparaat.
2. Plaats ieder afzonderlijk mesblad in de geleiding en bewerk het met behulp van de slijpsteen (afb. 3). Ga verder zoals beschreven onder punt 3 t/m 5, hoofdstuk “Keukenmes”.

Scharen

1. Open de schaarsneden volledig.
2. Houd de behuizing zodanig in uw hand dat u de aan-/uittoets met uw duim kunt bedienen.
3. Draai de geleidekap zover dat het symbool “schaar” gelijkligt met punt ● op het apparaat.
4. Plaats een snede in de schaargeleiding en trek de schaar met gelijkblijvende snelheid in uw richting (afb. 4). Ga verder zoals beschreven onder punt 3 t/m 5, hoofdstuk “Keukenmes”.

Schroevendraaier

1. Houd de behuizing zodanig in uw hand dat u de aan-/uittoets met uw duim kunt bedienen.
2. Steek het uiteinde van de schroevendraaier in de kleine resp. in de grote schroevendraaiergeleiding (afb. 5).
3. Waarborg dat u de juiste maat schroevendraaier in de geleiding hebt geplaatst.
4. Ga verder zoals beschreven onder punt 3 t/m 5, hoofdstuk “Keukenmes”.

Gebruik het apparaat maximaal gedurende 3 minuten. Laat het vóór een hernieuwd gebruik 30 minuten afkoelen.

Oprolinrichting voor netkabel

De netkabel kunt u aan het bodemelement oprollen.

Reiniging en onderhoud

- Trek na ieder gebruik en vóór iedere reiniging de netsteker uit de contactdoos.
- Reinig de buitenzijde van de messenslijper met een iets vochtige doek.
- Gebruik geen scherpe of schurende reinigingsmiddelen.
- De geleidekap kan voor de reiniging van de behuizing worden getrokken. Draai de geleidekap daarvoor zover dat het symbool ⇔ gelijk ligt met punt ● op het apparaat. Spoel de kap af onder stromend water en droog hem vervolgens af. De bevestiging geschiedt in omgekeerde volgorde, draai de geleidekap weer vast.
- Omwille van de elektrische veiligheid mag de messenslijper niet met vloeistoffen behandeld of zelfs daarin ondergedompeld worden.

Technische gegevens

Model: ..... MSS 2990

Spanningstoevoer: ..... 230 V, 50 Hz

Opgenomen vermogen: ..... 20 W

Korte bedrijfstijd: ..... 3 min. - bedrijf

..... 30 min. - pauze

Beschermingsklasse: II

Dit apparaat is gekeurd conform de op dit moment van toepassing zijnde CE-richtlijnen zoals bijvoorbeeld elektromagnetische compatibiliteit en laagspanningsvoorschriften en is geconstrueerd volgens de nieuwste veiligheidstechnische voorschriften.

Technische wijzigingen voorbehouden!

NL

Garantie

Voor het door ons geleverde apparaat verlenen wij een garantie van 24 maanden vanaf koopdatum (kassabon).

Eventuele gebreken aan het apparaat of aan het toebehoren*) die zijn ontstaan door productie- of materiaalfouten verhelpen wij binnen deze periode kosteloos door middel van reparatie of, naar ons oordeel, door vervanging. Eventuele garantiegevallen verlengen noch de geldigheidsduur van de garantie, noch begint daardoor een nieuwe garantieperiode!

Het koopbewijs geldt als garantiebewijs. Zonder dit bewijs kan geen kosteloze reparatie of vervanging plaatsvinden.

Geef in garantiegevallen het **complete** apparaat in de **originele verpakking** samen met de kassabon af bij uw handelaar.

*) Schade aan onderdelen leidt niet automatisch tot kosteloze vervanging van het complete apparaat. Neem in dit geval contact op met onze hotline! De reparatie van glasbreuk of breuk van kunststofonderdelen wordt altijd berekend!

Niet defecten aan de hulpstukken of aan de slijtende onderdelen (bijv. koolborstels, deeghaken, drijfriemen, reserveafstandsbediening, reservetandenborstels, zaagbladen enz.), maar ook reiniging, onderhoud of de vervanging van slijtende delen vallen niet onder de garantie en geschieden altijd tegen berekening!
Bij ingrepen door derden komt de garantieverlening te vervallen.

Na de garantieperiode

Na afloop van de garantieperiode kunnen reparaties tegen berekening worden uitgevoerd door de betreffende vakhandelaar of de technische dienst.

Betekenis van het symbool “Vuilnisemmer”

Bescherm ons milieu, elektrische apparaten horen niet in het huisafval.

Maak voor het afvoeren van elektrische apparaten gebruik van de voorgeschreven verzamelpunten en geef daar de elektrische apparaten af die u niet meer gebruikt.

Daardoor helpt u de potentiële effecten te voorkomen die een verkeerde afvoer op het milieu en de menselijke gezondheid kunnen inwerken.

Op deze wijze levert u uw bijdrage aan het hergebruik, de recycling en andere verwerkingsvormen voor oude elektronische en elektrische apparaten.

Voor informatie over verzamelpunten voor uw apparaten kunt u contact opnemen met uw gemeente of gemeenteadministratie.

In veel landen van de EU is de afvoer van oude elektronische en elektrische apparaten via het huisafval en/of het grof vuil sinds 13.08.2005 verboden.
In Duitsland vanaf 23.03.2006.

F

Conseils généraux de sécurité

- Lisez attentivement ce mode d'emploi avant de mettre l'appareil en marche pour la première fois. Conservez le mode d'emploi ainsi que le bon de garantie, votre ticket de caisse et si possible, le carton avec l'emballage se trouvant à l'intérieur.
- N'utilisez cet appareil que pour un usage privé et pour les taches auxquelles il est destiné. Cet appareil n'est pas prévu pour une utilisation professionnelle. Ne l'utilisez pas en plein air (sauf s'il est indiqué que vous pouvez le faire). Protégez-le de la chaleur, des rayons directs du soleil, de l'humidité (ne le plongez en aucun cas dans l'eau) et des objets tranchants. N'utilisez pas cet appareil avec des mains humides. S'il arrive que de l'humidité ou de l'eau atteignent l'appareil, débranchez aussitôt le câble d'alimentation. Ne touchez pas les parties mouillées.
- Arrêtez l'appareil et débranchez toujours le câble d'alimentation de la prise de courant (tirez sur la fiche, pas sur le câble) si vous n'utilisez pas l'appareil, si vous installez les accessoires, pour le nettoyage ou en cas de panne.
- Ne laissez **jamais** fonctionner l'appareil sans surveillance. Arrêtez toujours l'appareil ou débranchez le câble d'alimentation (en tirant sur la fiche et non pas sur le câble) si vous devez vous absenter.
- Pour protéger les enfants des risques engendrés par les appareils électriques , veillez à ce que le câble ne pende pas de l'appareil et que l'appareil ne soit pas à portée des enfants.
- Contrôlez régulièrement l'appareil et le câble. Ne mettez pas l'appareil en marche s'il est endommagé.
- Ne réparez pas l'appareil vous-même. Contactez plutôt un technicien qualifié. Pour éviter toute mise en danger, ne faites remplacer le câble défectueux que par un câble équivalent et que par le fabricant, notre service après-vente ou toute personne de qualification similaire.
- N'utilisez que les accessoires d'origine.
- Respectez les „conseils de sécurité spécifiques à cet appareil" ci-dessous ...

Liste des différents éléments de commande

1 Parois
2 Capot de guidage
3 Guidage droit pour lame de couteau
4 Guidage gauche pour lame de couteau
5 Guidage petit tournevis
6 Guidage grand tournevis
7 Guidage pour couteaux à lames dentées
8 Guidage pour ciseaux
9 Touche Marche/Arrêt
10 Rangement du câble

Fonctionnement

Avant la première utilisation

- Déballez l'appareil avec précaution et retirez tous les emballages.

  Attention! Les emballages ne doivent en aucun cas être laissés à portée des enfants. Risque d'étouffement!

- Choisissez un endroit approprié pour l'appareil, par ex. une surface sèche, plane et stable sur laquelle vous pouvez utiliser l'appareil sans difficulté.

Alimentation électrique

- Branchez le câble d'alimentation dans une prise de courant en bon état de fonctionnement de 230 V, 50 Hz.
- Veillez à ce que la tension électrique corresponde aux données indiquées sur la plaque signalétique.

L'affûtage

Couteaux de cuisine

1. Installez l'appareil sur une surface plane de manière à pouvoir tenir les parois de l'appareil d'une main et ainsi actionner l'appareil avec votre pouce (voir fig. 1).
2. Tournez le capot de guidage jusqu'à ce que le symbole „Couteau" se trouve au niveau du signe ● de l'appareil.
3. Enfoncez la touche Marche/Arrêt. Vous devez maintenir le bouton enfoncé dans cette position.
4. Place la lame du couteau dans le guidage droit ou gauche puis faîtes glisser le couteau à vitesse régulière vers vous. Aiguisez 4 à 5 fois le côté droit (fig. 1) de la lame sur le guidage droit et le côté gauche à gauche (fig. 2).
5. Si vous souhaitez arrêter l'appareil, lâchez le bouton Marche/Arrêt puis débranchez le câble d'alimentation de la prise de courant.

Couteau à lame dentée

1. Installez l'appareil sur une surface plane de manière à pouvoir tenir les parois de l'appareil d'une main et ainsi actionner l'appareil avec votre pouce. Tournez le capot de guidage jusqu'à ce que le symbole „Lame dentée" se trouve au niveau du signe ● de l'appareil.
2. Placez les lames une par une sur la pierre d'affûtage de l'appareil (fig. 3). Procédez comme décrit dans les sections 3 à 5 concernant les „couteaux de cuisine".

Ciseaux

1. Ouvrez les ciseaux complètement.
2. Veillez à tenir les parois de l'appareil de manière à pouvoir enfoncer la touche Marche/Arrêt à l'aide de votre pouce.

3. Tournez le capot de guidage jusqu'à ce que le symbole „Ciseaux“ se trouve au niveau du signe ● de l'appareil.
4. Placez une lame dans le guidage à ciseaux puis faîtes glisser à vitesse régulière vers vous (fig. 4). Procédez ensuite comme décrit dans les sections 3 à 5 concernant les „couteaux de cuisine“.

Tournevis

1. Veillez à tenir les parois de l'appareil de manière à pouvoir enfoncer la touche Marche/Arrêt à l'aide de votre pouce.
2. Introduisez l'extrémité du tournevis dans le guidage à tournevis de la taille appropriée (fig. 5).
3. Vérifiez que vous avez bien choisi la taille de guidage convenant à votre tournevis.
4. Procédez ensuite comme décrit dans les sections 3 à 5 concernant les „couteaux de cuisine“.

N'utilisez jamais l'appareil pendant plus de 3 minutes. Laissez-le refroidir 30 minutes avant toute nouvelle utilisation.

Dispositif de rangement du câble d'alimentation

Vous pouvez enrouler le câble d'alimentation autour du socle de l'appareil.

Nettoyage et entretien

- Débranchez toujours le câble d'alimentation après chaque utilisation et avant tout nettoyage.
- Vous pouvez nettoyer les parois de l'appareil à l'aide d'un torchon légèrement humide.
- N'utilisez jamais de détergents abrasifs ou corrosifs.
- Vous pouvez démonter le capot de guidage pour le nettoyer. Il suffit de tourner le capot jusqu'à ce que le symbole ⇔ se trouve au niveau du signe ● de l'appareil. Rincez le capot à l'eau pure puis séchez-le. Pour fixer à nouveau le capot sur l'appareil, procédez dans le sens inverse. Vissez le capot fermement sur l'appareil.
- En raison de mesures de sécurité liées aux appareils électriques, il est interdit de verser quel que liquide que ce soit sur l'appareil ou de le plonger dans l'eau.

Données techniques

Modèle: .....MSS 2990

Alimentation:..... 230 V, 50 Hz

Consommation: ..... 20 W

Durée fonction pulse: .....3 min. - Fonctionnement

.....30 min. - Pause

Classe de protection:..... II

Cet appareil a été contrôlé d'après toutes les directives européennes actuelles applicables, comme par exemple concernant la compatibilité électromagnétique et la basse tension. Cet appareil a été fabriqué en respect des réglementations techniques de sécurité les plus récentes.

Sous réserve de modifications techniques.

Garantie

Nous accordons une garantie de 24 mois à dater de la date d'achat (ticket de caisse) pour l'appareil que nous vendons.

Pendant la durée de la garantie, nous éliminons gratuitement les défauts de l'appareil ou des accessoires *) découlant d'un vice de matériau ou de fabrication au moyen d'une réparation ou, selon notre estimation, au moyen d'un remplacement. Les prestations dans le cadre de la garantie n'entraînent aucune prorogation de la durée de garantie et ne donnent pas droit à une nouvelle garantie !

Le justificatif de garantie est le reçu. Sans ce justificatif, aucun remplacement gratuit ni aucune réparation gratuite ne peuvent être effectués.

En cas de recours à la garantie, ramenez votre appareil **complet**, dans son **emballage d'origine**, accompagné de votre preuve d'achat, à votre revendeur.

*) Les endommagements de pièces d'accessoires ne justifient pas automatiquement l'échange gratuit de l'appareil complet. Contactez alors notre centrale téléphonique! La casse de pièces en verre ou en plastique est dans tous les cas à votre charge!

Les défauts sur les accessoires ou les pièces d'usure (p.ex. les charbons de moteurs, crochets, courroies d'entraînement, télécommande de rechange, brosses à dents de rechange, lames de scies etc.) ainsi que le nettoyage, l'entretien ou le remplacement de pièces d'usure ne sont pas garantis et sont donc payants !

En cas d'intervention étrangère, la garantie devient caduque.

Après la garantie

Après écoulement de la durée de garantie, les réparations peuvent être effectuées, contre paiement, par le commerce spécialisé ou le service de réparation.

Signification du symbole „Elimination“

Protégez votre environnement, ne jetez pas vos appareils électriques avec les ordures ménagères.

Utilisez, pour l’élimination de vos appareils électriques, les bornes de collecte prévues à cet effet où vous pouvez vous débarrasser des appareils que vous n’utilisez plus.

Vous contribuez ainsi à éviter les impacts potentiels dans l’environnement et sur la santé de chacun, causés par une mauvaise élimination de ces déchets.

Vous contribuez aussi au recyclage sous toutes ses formes des appareils électriques et électroniques usagés.

Vous trouverez toutes les informations sur les bornes d’élimination des appareils auprès de votre commune ou de l’administration de votre communauté.

L’élimination des appareils électriques et électroniques usagés dans les ordures ménagères et/ou ordures séparées sera interdite dans beaucoup de pays de l’Union européenne à partir du 13-8-2005.
En Allemagne à partir du 23-3-2006.

Indicaciones generales de seguridad

- Antes de la puesta en servicio de este aparato lea detenidamente el manual de instrucciones y guarde este bien incluido la garantía, el recibo de pago y si es posible también el cartón de embalaje con el embalaje interior.
- Solamente utilice el aparato para el uso privado y para el fin previsto. Este aparato no está destinado para el uso profesional. No lo utilice al aire libre (en excepto que esté destinado para el uso limitado al aire libre). No lo exponga al calor, a la entrada directa de rayos de sol, a la humedad (en ningún caso sumerja el aparato en agua) y a los cantos agudos. No utilice el aparato con las manos húmedas. En caso de que el aparato esté húmedo o mojado retire de momento la clavija de la caja de enchufe. No tocar el agua.
- Desconecte el aparato y siempre retire la clavija de la caja de enchufe (tire de la clavija no del cable), cuando no quiera utilizar el aparato, montar piezas o en caso de limpieza o defectos.
- **No** utilice el aparato sin vigilancia. En caso de que tenga que dejar su lugar de trabajo, desconecte siempre el aparato o retire la clavija de la caja de enchufe (por favor tire de la clavija y no del cable).
- Para evitar que los niños se hagan daños eléctricos, siempre tenga atención, que el cable no cuelgue hacia abajo y que los niños no tengan acceso al aparato.
- Controle regularmente si el aparato o el cable tiene defectos. No ponga en servicio un aparato defecto.
- No repare el aparato por su cuenta, sino vaya a un establecimiento autorizado. Para evitar peligros, deje sustituir un cable defecto por uno de la misma calidad solamente por el fabricante, nuestro servicio al cliente o una similar persona cualificada.
- Solamente utilice accesorios originales.
- Por favor tenga atención a las “Indicaciones especiales de seguridad…“ indicadas a continuación.

Indicación de los elementos de manejo

1 Caja
2 Cubierta del guía
3 Guía derecho del filo
4 Guía izquierdo del filo
5 Guía pequeño del destornillador
6 Guía grande del destornillador
7 Guía de cuchillo con filo ondulado
8 Guía de tijeras
9 Botón conector/interruptor
10 Bobina para el enchufe

Puesta en funcionamiento

Antes del primer uso del equipo

- Desembale el equipo cuidadosamente y quite todo el material de embalaje.

  Atención! No deje jugar a niños pequeños con el plástico.
  ¡Peligro de asfixia!

- Elija un lugar adecuado para el aparato, por ejemplo una superficie seca, plana y no resbaladiza en la que puede manejar bien el aparato.

Alimentación de corriente

- Introduzca la clavija de red en una caja de enchufe con tomatierra e instalada por la norma, 230 V, 50 Hz.
- Preste atención a que la tensión de red coincida con los datos en la placa de características.

Afilamiento

Cuchillo de Cocina

1. Ponga el equipo en una superficie llana y tenga cogida la caja en la mano de tal manera, que pueda pulsar el botón con el pulgar (v. imagen 1).
2. Gire la cubierta del guía de tal manera que el símbolo “Cuchillo“ concuerde con la posición del punto ● en el equipo.
3. Pulse el botón conector/interruptor. Tiene que sujetar el botón en esta posición.
4. Ponga el filo o en el guía derecho o izquierdo del filo y tire el cuchillo en velocidad proporcionada en su dirección. Afile 4-5 veces el lado derecho del cuchillo (imagen 1) en el guía derecho, es decir en el guía izquierdo para el lado izquierdo (imagen 2).
5. Para terminar el funcionamiento suelte el botón conector/interruptor y luego desconecte el enchufe.

Cuchillo con filo ondulado

1. Ponga el equipo en una superficie llana y tenga cogida la caja en la mano de tal manera que pueda pulsar el botón conector/interruptor con el pulgar. Gire la cubierta del guía de tal manera, que la marcación para el símbolo „Cuchillo con Filo Ondulado“ concuerde con el punto ● en el equipo.
2. Ponga cada filo en el guía y trátalo con la piedra afiladora (imagen 3). Por favor continúe, como descrito en los puntos de 3 a 5, párrafo „Cuchillo de Cocina“.

Tijeras

1. Abra las tijeras completamente.
2. Tenga cogida la caja en la mano de tal manera que pueda pulsar el botón conector/interruptor con el pulgar.
3. Gire la cubierta del guía de tal manera, que el símbolo „Tijeras“ concuerde con el punto ● en el equipo.
4. Ponga el filo en el guía de tijeras y por favor tire las tijeras en velocidad proporcionada en su dirección (imagen 4). Continúe como descrito en los puntos de 3 a 5 párrafo „Cuchillo de Cocina“.

Destornillador

1. Tenga cogida la caja de tal manera en la mano que pueda pulsar el botón conector/interruptor con el pulgar.
2. Meta la punta del destornillador o en el guía pequeño o grande del destornillador (imagen 5).
3. Asegúrese que haya elegido el tamaño adecuado del destornillador en el guía.
4. Por favor continúe como descrito en los puntos 3 y 5, párrafo „Cuchillo de Cocina“.

Sólo utilice el equipo durante un tiempo máximo de 3 minutos. Dejálo enfriarse por 30 minutos antes de que lo utilice de nuevo.

Bobina para el enchufe

Puede enrollar el enchufe en el fondo.

Limpieza y Mantenimiento

- Por favor desconecte el enchufe cada vez que utilice el equipo y lo límpie.
- Puede limpiar la caja del afilador de cuchillos con un paño levemente mojado.
- No utilice detergentes fuertes o agresivos.
- Se puede quitar la cubierta del guía para limpiar la caja. Por este fin tire la cubierta del guía de tal manera que el símbolo ⇔ concuerde con el punto ● del equipo. Por favor friege la cubierta debajo de agua corriente y la seque. La fijación se efectúa en orden contrario, es decir ajuste la cubierta del guía otra vez.
- Por razones de seguridad eléctrica, el afilador no debe ser tratado con líquidos ni ser bañado en ellos.

Datos técnicos

Modelo: ..... MSS 2990

Suministro de tensión: ..... 230 V, 50 Hz

Consumo de energía: ..... 20 W

Intervalo de corto funcionamiento: ..... 3 Min. - Funcionamiento

..... 30 Min. - Pausa

Clase de protección: II

Este aparato se ha examinado según las normativas actuales y vigentes de la Comunidad Europea, como p.ej. compatibilidad electromagnética y directiva de baja tensión y se ha construido según las más nuevas especificaciones en razón de la seguridad.

No reservamos el derecho de efectuar modificaciones técnicas.

Garantía

Para el aparato comercializado por nosotros nos responsabilizamos con una garantía de 24 meses a partir de la fecha de compra (factura de compra).

Durante el período de garantía nos encargamos gratuítamente de los defectos del aparato y de los accesorios*), que se hayan originado por defectos del material o de la fabricación. Dependiendo de nuestra estimación se realizará una reparación o un cambio. ¡Los servicios de garantía no prolangan la garantía, ni se incia por ello un período nuevo de garantía!

Como comprobante para la garantía es válido la factura de compra. Sin este comprobante no se podrá realizar un cambio o una reparación gratuíta.

En caso de garantía entregue el aparato **completo** en su **embalaje original** junto con la factura a su agente comerciante.

*) Defectos en las piezas de accesorio, no significan automáticamente el recambio gratuito del aparato completo. ¡En este caso dirijase por favor a nuestra linea de atención al cliente! ¡Rotos de vidrio o roturas en las piezas de plástico deben pagarse siempre por el cliente !

Defectos en los accesorios de uso o en las piezas de desgaste (p.ej. escobillas de carbón del motor, varillas amasadoras, correas de transmisión, mando a distancia de repuesto, cepillos de dientes de repuesto, hojas de sierra etc.), como también la limpieza, mantenimiento o el recambio de piezas de desgaste no recaen en la garantía e irán al cargo del cliente!

En caso de intervención ajena se expira la garantía.

Después de la garantía

Después de haber expirado la garantía se pueden realizar las reparaciones por el concesionario o por el servicio de reparaciones. Los gastos irán al cargo del cliente.

Significado del símbolo „Cubo de basura“

Proteja nuestro medio ambiente, aparatos eléctricos no forman parte de la basura doméstica.

Haga uso de los centros de recogida previstos para la eliminación de aparatos eléctricos y entregue allí sus aparatos eléctricos que no vaya a utilizar más.

Ayudará en evitar las potenciales consecuencias, a causa de una erronéa eliminación de desechos, para el medio ambiente y la salud humana.

Con ello, contribuirá a la recuperación, al reciclado y a otras formas de reutilización de los aparatos viejos eléctricos y electrónicos.

La información cómo se debe eliminar los aparatos, se obtiene en su ayuntamiento o su administración municipal.

En varios países de la UE se prohibe a partir del 13.8.2005 la eliminación de aparatos viejos eléctricos y electrónicos a través de la basura doméstica y/o del vertido residual.
En Alemania a partir del 23.3.2006.

P

Instruções gerais de segurança

- Antes de pôr este aparelho a funcionar, leia muito atentamente as instruções de emprego e guarde-as muito bem, juntamente com o talão de garantia, o talão de compra e, tanto quanto possível, a embalagem com os elementos interiores.
- Utilize o aparelho exclusivamente para fins privados e para a finalidade para a qual o mesmo foi concebido. Este aparelho não se destina a fins comerciais. Não o utilize ao ar livre (a não ser que o mesmo possa ser usado ao ar livre sob determinadas condições). Mantenha-o protegido do calor, de irradiação solar directa, da humidade (não o imergir de forma alguma em quaisquer líquidos) e de arestas aguçadas. Não utilize o aparelho com as mãos molhadas. No caso de o aparelho ficar húmido ou molhado, retire imediatamente a ficha da tomada. Não tocar na água.
- Sempre que não utilizar o aparelho, ou desejar montar acessórios, ou queira limpá-lo, ou ainda em caso de avarias, deverá desligá-lo e retirar a ficha da tomada (puxe pela ficha e não pelo fio).
- O aparelho **não** deverá funcionar sem vigilância. No caso de ter de se ausentar do local onde o aparelho estiver a funcionar, desligue-o sempre ou retire a ficha da tomada (puxe pela ficha e não pelo fio).
- Para proteger as crianças dos perigos relacionados com aparelhos eléctricos, nunca deixe os fios pendurados e atente em que as crianças não possam chegar a tais aparelhos.
- Verifique regularmente se o aparelho ou o fio têm alguns danos. Nunca ponha a funcionar um aparelho com quaisquer danos.
- Não tente reparar o aparelho, dirija-se a um técnico da especialidade, devidamente autorizado. Para evitar quaisquer perigos, é favor substituir um fio danificado por um fio da mesma qualidade. Tal deverá ser efectuado pelo fabricante, pelos nossos serviços de assistência ou por outra pessoa com as mesmas qualificações.
- Utilize apenas acessórios de origem.
- É favor observar as seguintes „Instruções especiais de segurança...“.

Descrição dos elementos

1 Caixa
2 Tampa de guia
3 Guia direita para facas
4 Guia esquerda para facas
5 Guia pequena para chaves de parafusos
6 Guia grande para chaves de parafusos
7 Guia para facas com fio ondeado
8 Guia para tesouras
9 Interruptor
10 Enrolamento do fio

Primeira utilização

Antes da primeira utilização

- Desembale o aparelho com todo o cuidado e remova todo o material de embalagem.

  Atenção! Não deixe crianças pequenas brincarem com as folhas de plástico. Perigo de asfixia!

- Escolha um s'tio apropriado para colocar o aparelho. Seria conveniente uma superf'cie seca, plana e não escorregadia, onde possa manusear bem o aparelho.

Alimentação de corrente

- Introduza a ficha numa tomada com protecção de contactos de 230 voltes, 50 Hz, instalada regularmente.
- Certifique-se de que a tensão de corrente corresponde aos dados da placa de caracter'sticas.

Afiar

Facas de cozinha

1. Coloque o aparelho sobre uma superfície plana e segure a caixa do mesmo na mão de forma a poder accionar a tecla com o polegar (vide fig. 1).
2. Gire a tampa de guia até o símbolo "faca" ficar na direcção do ponto ● do aparelho.
3. Pressione a tecla do interruptor. Terá de manter a tecla pressionada nesta posição.
4. Introduza o fio da faca na respectiva guia direita ou esquerda e puxe a faca na sua direcção a uma velocidade constante. Afie 4 a 5 vezes o lado direito da faca (fig. 1) na guia direita, nomeadamente o lado esquerdo na guia esquerda (fig. 2).
5. Para desligar o aparelho, carregue no interruptor e retire seguidamente a ficha da tomada.

Facas com fio ondeado

1. Coloque o aparelho sobre uma superfície plana e segure a caixa do mesmo na mão de forma a poder accionar a tecla com o polegar. Gire a tampa de guia até o símbolo "faca com fio ondeado" ficar na direcção do ponto ● do aparelho.
2. Introduza o fio da faca na guia e amole-o na pedra (fig. 3). Continue da forma descrita nos números 3 a 5 da rubrica "Facas de cozinha".

Tesouras

1. Abra a tesoura completamente.
2. Segure a caixa do aparelho na mão de forma a poder accionar a tecla com o polegar.
3. Gire a tampa de guia até o símbolo “tesoura” ficar na direcção do ponto ● do aparelho.
4. Introduza um dos gumes da tesoura na respectiva guia e puxe a tesoura na sua direcção a uma velocidade constante (fig. 4). Continue da forma descrita nos números 3 a 5 da rubrica “Facas de cozinha“.

Chaves de parafusos

1. Segure a caixa do aparelho na mão de forma a poder accionar a tecla com o polegar.
2. Introduza a extremidade da chave de parafusos na guia pequena ou grande destinada a esta ferramenta (fig. 5).
3. Certifique-se de que introduziu a chave na guia certa, atentando no respectivo tamanho.
4. Continue da forma descrita nos números 3 a 5 da rubrica “Facas de cozinha“.

Utilize o aparelho, no máximo, durante 3 minutos. Antes de o voltar a ligar, deixe-o arrefecer durante 30 minutos.

Dispositivo para enrolamento do fio

O fio pode ser enrolado na base do aparelho.

Limpeza e cuidados

- Retire a ficha da tomada depois de cada utilização do aparelho e antes de proceder à sua limpeza.
- A caixa da amoladora pode ser limpa na parte exterior com um pano ligeiramente húmido.
- Não use produtos corrosivos nem cáusticos.
- A tampa de guia pode ser removida da caixa para ser lavada. Para tal, gire-a até o símbolo ⇔ ficar na direcção do ponto ● do aparelho. Lave-a seguidamente à torneira e enxugue-a. Para a voltar a montar, proceda da forma inversa à que foi acima descrita. Aperte-a bem.
- Por razões de segurança relacionadas com a electricidade, a amoladora não poderá ser tratada com água nem mergulhada na mesma.

Características técnicas

Modelo: ..... MSS 2990

Alimentação da corrente:..... 230 V, 50 Hz

Consumo de energia: ..... 20 W

Tempo de funcionamento curto: ..... 3 min. - funcionamento

..... 30 min. - pausa

Categoria de protecção: II

Este aparelho foi controlado nos termos das actuais directivas da CEE aplicáveis, tais como inocuidade electromagnética e directiva sobre baixa tensão, e fabricado de acordo com as mais novas prescrições da segurança técnica.

Reserva-se o direito de alterações!

Garantia

O aparelho vendido pela nossa empresa tem uma garantia de 24 meses a partir da data da compra (talão).

Durante o período de garantia, procederemos à remoção grátis - por reparação, ou, segundo a nossa decisão, por substituição - das deficiências do aparelho ou dos acessórios*) que provenham de erros de material ou de fabricação. A prestação de serviços relacionados com a garantia não prolongarão a mesma, nem iniciarão um novo prazo de garantia!

O talão de compra consistirá prova desta garantia. Sem o mesmo, não será possível proceder-se a qualquer troca ou reparação grátis.

Em caso de garantia, entregue o aparelho **completo**, juntamente com o talão de compra, na **loja** onde o mesmo foi comprado.

*) No caso de danos em quaisquer acessórios, não será efectuada automáticamente uma substituição completa do aparelho. Contacte neste caso a nossa hotline! Danos causados por quebras de peças de vidro ou de plástico terão de ser pagos pelo cliente!

Não estão incluídos na garantia quaisquer defeitos de acessórios ou de peças que se desgastem (como, por exemplo, carvões do motor, varinhas, correias do motor, telecomandos, escovas de dentes, folhas de serra, etc.), nem a limpeza, a manutenção ou a substituição de peças que se desgastem, devendo tais despesas ser reembolsadas!

A garantia terminará sempre que tenha havido intervenção alheia nos aparelhos.

P

Após a garantia

Após a expiração do prazo de garantia, poderão ser efectuados arranjos por pessoal especializado, ou pelos nossos serviços de reparações, contra reembolso.

Significado do símbolo „contentor do lixo“

Poupe o nosso meio ambiente, não deite aparelhos eléctricos para o lixo doméstico.

Dirija-se ao locais destinados à recolha especial de aparelhos eléctricos e entregue aí os aparelhos que não pretende continuar a utilizar.

Desta forma, contribuirá para ajudar a evitar os potenciais efeitos perniciosos que um falso depósito de objectos usados terão, tanto no que diz respeito ao ambiente, como à saúde humana.

Dará igualmente a sua contribuição para o reaproveitamento de materiais, para a reciclagem e outras formas de aproveitamento de aparelhos eléctricos e electrónicos usados.

Receberá, nas autarquias e juntas de freguesia, informações sobre os locais onde poderá entregar tais aparelhos.

Em muitos países da UE, será proibido depositar aparelhos eléctricos e electrónicos usados no lixo doméstico a partir de 13.8.2005.
Na Alemanha, a partir de 23.3.2006.

Norme di sicurezza generali

- Prima di mettere in funzione questo apparecchio, leggere molto attentamente le istruzioni per l'uso e conservarle con cura unitamente al certificato di garanzia, allo scontrino e, se possibile, alla scatola di cartone con la confezione interna.
- Utilizzare l'apparecchio esclusivamente per scopi privati e conformemente al tipo di applicazione previsto. Questo prodotto non è stato concepito ai fini di un impiego in ambito industriale. Non utilizzarlo all'aperto (a meno che non sia contemplato un particolare tipo di uso all'aperto nel rispetto di specifiche condizioni). Proteggerlo dal calore, nonché dall'esposizione diretta ai raggi solari e dall'umidità (non immergerlo mai in sostanze liquide) e tenerlo a distanza da oggetti con spigoli affilati. Non utilizzare l'apparecchio con le mani umide. Nel caso in cui si bagni o si inumidisca l'apparecchio, staccare immediatamente la spina. Evitare il contatto con l'acqua.
- Disattivare l'apparecchio e staccare sempre la spina dalla relativa presa (si raccomanda di afferrare il connettore e non il cavo quando si effettua questa operazione) allorché non si utilizza l'apparecchio, quando si applicano degli accessori oppure nel caso in cui lo si debba pulire o si siano manifestate anomalie.
- **Non** mettere in funzione l' apparecchio senza sorveglianza. Se si dovesse assentarsi dal posto di lavoro, spegnere e disconnettere sempre l' apparecchio, (prendendo in mano la spina, non tirando il cavo).
- Allo scopo di proteggere i bambini contro i pericoli che possono derivare dagli apparecchi elettrici, accertarsi che non vi siano cavi pendenti e che i bambini non possano accedere in alcun modo all'apparecchio stesso.
- Controllare periodicamente l'apparecchio per verificare che non vi siano danni. Non mettere in funzione l'apparecchio nel caso in cui sia guasto.
- Non tentare di riparare l'apparecchio, bensì rivolgersi a un tecnico autorizzato. Al fine di evitare l'insorgere di situazioni di pericolo, si raccomanda di contattare il costruttore, il nostro servizio di assistenza tecnica o un tecnico ugualmente qualificato per la sostituzione del cavo di alimentazione difettoso con un cavo equivalente.
- Utilizzare esclusivamente accessori originali.
- Rispettare le seguenti "Speciali norme di sicurezza...".

Elementi di comando

1 Custodia
2 Coperchio per guida
3 Guida lama destra
4 Guida lama sinistra
5 Guida piccola per cacciavite
6 Guida grande per cacciavite
7 Guida per coltelli a lama ondulata
8 Guida per forbici
9 Interruttore on/off
10 Avvolgimento cavo

I

Messa in funzione

Prima del primo funzionamento

- Estrarre l' apparecchio dall' imballaggio ed allontanare tutto il materiale della confezione.

  Attenzione! Non permettere ai bambini di giocare con il materiale d' imballaggio. Possibile pericolo di asfissiamento!

- Scegliere un luogo idoneo per l'apparecchio. Il luogo più adatto è una superficie asciutta, piana, non scivolosa, sulla quale si può comandare bene l'apparecchio.

Alimentazione elettrica

- Collegare il cavo di allacciamento in una presa installata regolarmente da 230 V, 50 Hz.
- Badare che la tensione di rete coincida con i dati sulla matricola.

Affilamento

Coltelli da cucina

1. Appoggiare l' apparecchio su una superficie piana e tenere in mano la custodia in modo da poter usare il pollice (vedi immagine 1).
2. Girare il coperchio di guida affinchè il simbolo „Coltello“ si trovi esattamente sopra il punto ● dell' apparecchio.
3. Premere il tasto on/off. Tenere premuto il tasto in questa posizione.
4. Inserire la lama a destra o a sinistra della guida lama e tirare il coltello con una velocità uniforme verso la propria direzione. Affilare 4-5 volte la parte del coltello destra (immagine 1) sulla guida destra oppure la parte sinistra sulla guida sinistra (immagine 2).
5. Per terminare la funzione, premere il tasto on/off ed in seguito estrarre la spina dalla presa.

Coltello con lama ondulata

1. Appoggiare l' apparecchio su una superficie piana e tenere la custodia in mano in modo di poter attivare il tasto on/off con il pollice. Girare il coperchio della guida affinchè la marcatura per il simbolo „Coltello con lama ondulata“ si trovi esattamente sopra il punto ● dell' apparecchio.
2. Inserire ogni singola lama nella guida e trattarla con la mole (vedi immagine 3). Proseguire come descritto nei punti 3 fino a 5, sezione „Coltelli da cucina“.

Forbici

1. Aprire completamente le lame delle forbici.
2. Tenere in mano la custodia in modo da poter attivare l' interruttore on/off con il pollice.
3. Girare il coperchio della guida affinchè il simbolo „Forbici“ si trovi esattamente sul punto ● dell' apparecchio.
4. Inserire una lama nella guida per forbici e tirarla con una velocità uniforme nella propria direzione (immagine 4). Proseguire come descritto nei punti 3 fino a 5 nella sezione „Coltelli da cucina“.

Cacciavite

1. Tenere in mano la custodia in modo da poter attivare l' interruttore on/off con il pollice.
2. Inserire la punta del cacciavite o nella guida da cacciavite piccola o in quella grande (immagine 5).
3. Assicurarsi di aver inserito la misura giusta del cacciavite nell' apposita guida.
4. Proseguire come descritto nei punti 3 e 5, sezione „ Coltelli da cucina“.

Usare l' apparecchio al massimo per 3 minuti. Prima di riprendere l' uso, lasciarlo raffreddare per 30 minuti.

Avvolgimento cavo per cavo rete

Avvolgere il cavo alla base.

Pulizia e cura

- Dopo ogni uso e prima di procedere con la pulizia, estrarre la spina.
- Pulire la custodia dell' affilacoltelli con un panno leggermente umido.
- Non usare deterdenti aggressivi o troppo forti.
- Si può estrarre il coperchio della guida per la pulizia. Per farlo, girarlo affinchè il simbolo ⇔ si trovi esattamente sul punto ● dell‘ apparecchio Sciacquare il coperchio sotto l' acqua corrente ed asciugarlo. Per montarlo proseguire esattamente in senso contrario, girare fermamente il coperchio della guida.
- Per motivi di sicurezza contro l' elettricità, non trattare e non immergere l' affilacoltelli in nessun liquido.

I

Dati tecnici

Modello: .....MSS 2990

Alimentazione rete:..... 230 V, 50 Hz

Consumo di energia: ..... 20 W

Funzionamento raccorciato: .....3 min. - Funzionamento

.....30 min. - Pausa

Classe di protezione:..... II

Questo apparecchio è stato controllato sulla base di tutte le direttive CE attuali in vigore in questo settore, quali per esempio la normativa in materia di compatibilità elettromagnetica e la direttiva in materia di bassa tensione, ed è stato costruito conformemente alle norme di sicurezza più moderne.

Con riserva di apportare modifiche tecniche.

Garanzia

Per l'apparecchio da noi messo in commercio ci assumiamo una garanzia di 24 mesi dalla data di acquisto (scontrino).

Durante la garanzia noi ci impegniamo ad eliminare gratuitamente i guasti dell'apparecchio o degli accessori*), dovuti a difetti di materiale o di fabbricazione, riparandoli o, a nostra discrezione, sostituendoli. Le prestazioni in garanzia danno luogo a una proroga della garanzia né danno diritto ad una nuova garanzia!

Per la garanzia è sufficiente lo scontrino di acquisto. Senza questo scontrino non sussiste il diritto né ad una sostituzione né ad una riparazione gratuita.

Nel caso si ricorra alla garanzia, restituire al rivenditore l'apparecchio **completo** in ogni sua parte, **nell'imballaggio originale** unitamente allo scontrino.

*) Danni agli accessori non giustificano automaticamente lo scambio gratuito dell'apparecchio completo. Si prega di mettersi in contatto con la nostra centrale telefonica. Danni alle parti di vetro oppure fratture ai pezzi di materia plastica sono obbligatoriamente a spese del cliente.

La riparazione di pezzi d'uso ovvero soggetti a logoramento (cursori, ganci impastatori, cinghie di trasmissione, telecomandi di ricambio, spazzolini di ricambio, lame di seghe ecc.) come anche operazioni di pulizia e manutenzione o la sostituzione di pezzi soggetti a logoramento non rientrano nella garanzia e quindi sono a pagamento!

La garanzia si annulla nel caso di intervento da parte di terzi.

Dopo la garanzia

Al termine della garanzia le riparazioni possono essere eseguite dietro pagamento dal corrispettivo negozio specializzato o servizio riparazioni.

Significato del simbolo „Eliminazione“

Salvaguardare l’ ambiente, gli elettrodomestici non vanno eliminati come rifiuti domestici.

Per l’ eliminazione degli elettrodomestici, fare uso die posti di raccolta previsti per questo tipo e porre quegli elettrodomestici che non sono più in uso.

Si contribuisce così ad evitare un effetto potenziale sull’ ambiente e sulla salute, dovuto magari ad una eliminazione sbagliata.

Questo significa un contributo personale alla riutilizzazione, al riciclaggio e altre forme di utilizzazione di elettrodomestici ed apparecchi elettronici usati.

Si possono trovare le corrispondenti informazioni sugli appositi luoghi di raccolta, nelle amministrazioni die comuni.

In molti paesi della Comunità Europea l’ eliminazione di elettrodomestici oppure apparecchi elettronici è vietata se eseguita insieme ai rifiuti domestici. Questo vale a partire dal 13.8.2005.
In Germania a partire dal 23.3.2006.

N

Generelle sikkerhetsanvisninger

- Les nøye gjennom bruksanvisningen før du tar apparatet i bruk. Ta godt vare på bruksanvisningen, garantibeviset, kassalappen og helst også esken med innvendig emballasje.
- Apparatet må bare brukes til private formål og de formål det der er beregnet på. Dette apparatet er ikke ment for industriell bruk. Det må ikke benyttes utendørs (bortsett fra hvis det bare er beregnet på utendørs bruk). Hold det unna varme, direkte solskinn, fuktighet (senk det aldri ned i væsker) og skarpe kanter. Ikke bruk apparatet hvis du er fuktig på hendende. Hvis apparatet har blitt fuktig eller vått, må du trekke ut støpselet med en gang. Ikke kom borti vannet.
- Slå av apparatet og trekk alltid støpselet ut av stikkontakten (trekk i støpselet, ikke i ledningen) når du ikke bruker apparatet, fest tilbehørsdeler for rengjøring eller ved feil.
- **Ikke** bruk apparatet uten oppsikt. Hvis du forlater arbeidsplassen, må du alltid slå apparatet av eller trekke støpselet ut av stikkontakten (trekk i støpselet, ikke i ledningen.
- For å beskytte barn mot farer forbundet med elektriske apparater, må du alltid sørge for at ledningen ikke henger ned, og at apparatet ikke er tilgjengelig for barn.
- Kontroller jevnlig om det er skader på apparat og ledning. Skadede apparater må ikke brukes.
- Ikke reparer apparatet selv. Oppsøk en autorisert fagmann. Hvis en nettledning er defekt, må du sørge for at den kun skiftes ut med en lik ledning, for slik å unngå farer. Dette må gjøres av produsenten, vår kundetjeneste eller en lignende kvalifisert person.
- Bruk bare originaltilbehør.
- Legg merke til “Spesielle sikkerhetsanvisninger” nedenfor.

Oversikt over betjeningselementene

1 Hus
2 Føringskappe
3 Høyre klingeføring
4 Venstre klingeføring
5 Føring for liten skrutrekker
6 Føring for stor skrutrekker
7 Føring av kniv med bølgeformet sliping
8 Saksføring
9 På/Av-tast
10 Kabeloppspoling

Igangsetting

Før første igangsetting

- Pakk apparatet forsiktig ut og fjern all emballasje.

  OBS! La ikke småbarn få leke med folien. Det består fare for kvelning!

- Velg et egnet sted der apparatet kan stå. Et tørt, jevnt og sklisikkert underlag der det er lett å betjene apparatet, egner seg godt.

Strømforsyning

- Stikk støpselet inn i en forskriftsmessig installert jordet kontakt, 230 V, 50 Hz.
- Pass på at nettspenningen stemmer overens med opplysningene på merkeplaten.

Sliping

Kjøkkenkniv

1. Still apparatet på en jevn flate og hold huset i hånden, slik at du kan betjene tasten med tommelen (se illustr.1)
2. Trykk føringskappen så langt at symbolet „Kniv“ ligger i flukt med punktet ● på apparatet.
3. Trykk på På/Av-tasten. Tasten må holdes fast i denne posisjonen.
4. Legg knivbladet enten inn i den høyre eller venstre klingeføringen og trekk kniven i retning av kroppen din med jevn hastighet. Slip den høyre siden av kniven 4 - 5 ganger (illustr. 1) på den høyre føringen eller på den venstre føringen for den venstre siden (illustr. 2).
5. Når du ønsker å avslutte bruken, løsner du På/Av tasten og trekker deretter støpselet til nettledningen ut av stikkontakten.

Kniver med bølgeformet slipning

1. Still apparatet på en jevn flate og hold huset i hånden, slik at du kan betjene På/Avtasten med tommelen. Trykk føringskappen så langt at markeringspunktet for symbolet „Kniv med bølgeformet slipning“ ligger i flukt med punktet ● på apparatet.
2. Legg hvert enkelt knivblad inn i føringen og bearbeid det på slipesteinen (illustr. 3). Gå videre slik dette beskrives i punkt 3 til 5, avsnitt “Kjøkkenkniv”.

Sakser

1. Åpne saksen fullstendig.
2. Hold huset i hånden, slik at du kan betjene På/Av-tasten med tommelen.
3. Trykk føringskappen så langt at symbolet „Saks“ ligger i flukt med punktet ● på apparatet.
4. Legg det ene saksbenet inn i saksføringen og trekk saksen mot kroppen din med jevnhastighet (illustr. 4). Gå videre slik dette beskrives i punkt 3 til 5, avsnitt “Kjøkkenkniv”.

N

Skrutrekker

1. Hold huset i hånden, slik at du kan betjene På/Av-tasten med tommelen.
2. Stikk enden av skrutrekken enten inn i den lille eller den store skrutrekkerføringen (illustr. 5).
3. Påse at du har lagt den riktige størrelsen på skrutrekkeren inn i føringen.
4. Gå videre slik dette beskrives i punkt 3 og 5, avsnitt “Kjøkkenkniv”.

Bruk apparatet maksimum i 3 minutter. La det få kjøle seg ned i 30 minutter, før det tas i bruk igjen.

Oppspoling for nettledning

Nettledningen kan spoles opp på apparatsokkelen.

Rengjøring og pleie

- Trekk først ut støpselet til nettet etter hver bruk og hver gang før apparatet skal rengjøres.
- Huset til knivsliperen rengjøres utvendig med en litt fuktig klut.
- Bruk aldri skarpe eller skurende rengjøringsmidler.
- Føringskappen kan trekkes av huset når apparatet skal rengjøres. Til dette dreies føringskappen så langt at symbolet ⇔ ligger i flukt med punktet ● på apparatet. Skyll kappen under rennende vann og tørk den etterpå. Det festes i omvendt rekkefølge, vri føringskappen fast igjen.
- Av grunner som har med elektrisk sikkerhet å gjøre, må ikke knivsliperen behandles med eller dyppes ned i væsker.

Tekniske data

Modell: ..... MSS 2990

Spenningsforsyning: ..... 230 V, 50 Hz

Inngangsstrøm: ..... 20 W

Korttidsdrift: ..... 3 min. - drift

..... 30 min. - pause

Beskyttelsesklasse: II

Dette apparatet har blitt testet i henhold til alle aktuelle CE-retningslinjer som det rammes av, f.eks. elektromagnetisk toleranse og direktiver om lavspenning. Det er laget i henhold til dagens nyeste sikkerhetstekniske forskrifter.

Med forbehold om tekniske endringer!

Garanti

For apparat som vi har solgt, påtar vi oss en garanti på 24 måneder fra kjøpsdato (kassalapp).

Innenfor garantitiden fjerner vi mangler på apparat eller tilbehør*) uten omkostninger hvis manglene skyldes material- eller produksjonsfeil. Dette gjør vi ved reparasjon eller – etter vår vurdering – bytting.

Garantiytelser medfører ingen forlengelse av garantitiden, og det oppstår heller ikke noe krav på en ny garanti på grunn av dette!

Som garantibevis gjelder kjøpsbeviset. Uten dette beviset kan du ikke få byttet eller reparert apparatet gratis.

I forbindelse med garanti ber vi om at du gir **hele** apparatet i **originalemballasjen** sammen med kassalappen til din forhandler.

*) Skader på tilbehørsdeler fører ikke automatisk til at du får byttet hele apparatet gratis. I slike tilfeller ber vi deg om å henvende deg til vår hotline! Glasskader eller sprekker i plastdeler er i prinsippet kostnadspliktige!

Verken defekter på forbrukstilbehør og slitasjedeler (for eksempel motorkull, eltekroker, drivremmer, ekstra fjernbetjening, ekstra tannbørster, sagblader osv.) eller rengjøring, vedlikehold og utskifting av slitasjedeler går inn under garantien. Slike ting er derfor kostnadspliktige!

Garantien utgår ved inngrep utenfra.

Etter garantien

Etter at garantitiden har gått ut, kan reparasjoner utføres av den aktuelle faghandelen eller reparasjonsservice mot betaling.

GB

General Safety Instructions

- Read the operating instructions carefully before putting the appliance into operation and keep the instructions including the warranty, the receipt and, if possible, the box with the internal packing.
- The appliance is designed exclusively for private use and for the envisaged purpose. This appliance is not fit for commercial use. Do not use it outdoors (except if it is designed to be used outdoors). Keep it away from sources of heat, direct sunlight, humidity (never dip it into any liquid) and sharp edges. Do not use the appliance with wet hands. If the appliance is humid or wet, unplug it immediately. Do not put it in water.
- When cleaning or putting it away, switch off the appliance and always pull out the plug from the socket (pull on the plug, not the cable) if the appliance is not being used and remove the attached accessories.
- Do **not** operate the machine without supervision. If you should leave the workplace, always switch the machine off or remove the plug from the socket (pull the plug itself, not the lead).
- To protect children from the dangers posed by electrical appliances, make sure that the cable is hanging low and that children do not have access to the appliance.
- Check the appliance and the cable for damage on a regular basis. Do not use the appliance if it is damaged.
- Do not try to repair the appliance on your own. Always contact an authorized technician. To avoid the exposure to danger, always have a faulty cable be replaced only by the manufacturer, by our customer service or by a qualified person and with a cable of the same type.
- Use only original spare parts.
- Pay careful attention to the following “Special Safety Instructions“.

Overview of the Components

1 Housing
2 Guide cap
3 Right-hand blade guide mechanism
4 Left-hand blade guide mechanism
5 Small screwdriver guide mechanism
6 Large screwdriver guide mechanism
7 Guide mechanism for knife with serrated blade
8 Scissor guide mechanism
9 On/off button
10 Cord take-up

Initial Operation

Before initial operation

- Unpack the device carefully and remove all packaging materials.

  Caution! Do not allow small children to play with the foil.
  Danger of suffocation!

- Select a suitable location for the appliance, such as a dry, flat, non-slip surface on which it is easy to operate the machine.

Power supply

- Insert the mains plug into a correctly installed 230 V, 50 Hz power socket.
- Ensure that the voltage is the same as that indicated on the model identification plate.

Sharpening

Kitchen Knives

1. Place the device on a flat surface and hold the housing in your hand so that you can press the button with your thumb (see illustration 1).
2. Turn the guide cap until the “knife” symbol is in line with point ● on the device.
3. Press the on/off button. The button has to be held in this position.
4. Insert the knife blade either in the right-hand or left-hand blade guide mechanism and pull the knife towards you at an even speed. Sharpen the right-hand side of the knife (illustration 1) on the right-hand guide mechanism and the left-hand side (illustration 2) on the left-hand guide mechanism.
5. To switch off the device release the on/off button and then remove the mains plug from the socket.

Knives with Serrated Blades

1. Place the device on a flat surface and hold the housing in your hand so that you can press the on/off button with your thumb. Turn the guide cap until the “knife with serrated blade” symbol is in line with point ● on the device.
2. Insert each individual knife blade into the guide mechanism and sharpen it on the abrasive block (illustration 3). Then proceed as described under points 3 to 5 in the “Kitchen Knives” section.

Scissors

1. Open the blades of the scissors completely.
2. Hold the housing in your hand so that you can press the on/off button with your thumb.
3. Turn the guide cap until the “scissors” symbol is in line with point ● on the device.

4. Insert a blade into the scissor guide mechanism and pull the scissors towards you (illustration 4) at an even speed. Then please proceed as described under points 3 to 5 in the “Kitchen Knives” section.

Screwdrivers

1. Hold the housing in your hand so that you can press the on/off button with your thumb.
2. Insert the end of the screwdriver either into the small or the large screwdriver guide mechanism (illustration 5).
3. Please ensure that you have inserted the correct size of screwdriver into the guide mechanism.
4. Please proceed as described under points 3 and 5 in the “Kitchen Knives” section.

The device should not be used for more than three minutes at a time. Please allow it to cool down for 30 minutes before using it again.

Take-up Mechanism for Mains Cable

The mains cable can be wound up around the base section.

Cleaning and Care

- Always remove the mains plug after use and before cleaning the device.
- The housing of the knife grinder should be cleaned on the outside with a slightly damp cloth.
- Do not use any caustic or abrasive cleaning agents.
- The guide cap can be removed from the housing for cleaning purposes. To do so, turn the guide cap until the ⇔ symbol is in line with point ● on the device. Rinse the cap under running water and then dry it off. The cap is reattached in the reverse order and then tightened.
- For reasons of electrical safety the knife grinder must not be treated with or immersed in liquids.

Technical Data

Model: ..... MSS 2990

Power supply: ..... 230 V, 50 Hz

Power consumption: ..... 20 W

Short operation time: ..... 3 Min. - Operation

..... 30 Min. - Pause

Protection class: II

This device has been tested according to all relevant current CE guidelines, such as electromagnetic compatibility and low voltage directives, and has been constructed in accordance with the latest safety regulations.

Subject to technical changes without prior notice!

Guarantee

The device supplied by our Company is covered by a 24 month guarantee starting on the date of purchase (receipt).

During the life of the guarantee any fault of the device or its accessories *) ascribable to material or manufacturing defects will be eliminated free of charge by repairing or, at our discretion, by replacing it. The guarantee services do not entail an extension of the life of the guarantee nor do they give rise to any right to a new guarantee!

Proof of the guarantee is provided by the proof of purchase. Without proof of purchase no free replacement or repair will be carried out.

If you wish to make a claim under the guarantee please return the **entire** machine in the **original packaging** to your dealer together with the receipt.

*) Damage to accessories does not mean automatic free replacement of the whole machine. In such cases please contact our hotline. Broken glass or breakage of plastic parts are always subject to a charge.

Defects to consumables or parts subject to wearing (e.g. motor pistons, kneading blades, drive shafts, spare remote control, spare toothbrushes, saw blades, etc.) as well as cleaning, maintenance or the replacement of said parts are not covered by the guarantee and hence are to be paid!

The guarantee lapses in case of unauthorized tampering.

After the expiry of the guarantee

After the expiry of the guarantee repairs can be carried by the competent dealer or repair service against the payment of the ensuing costs.

Meaning of the “Dustbin” Symbol

Protect our environment: do not dispose of electrical equipment in the domestic waste.

Please return any electrical equipment that you will no longer use to the collection points provided for their disposal.

This helps avoid the potential effects of incorrect disposal on the environment and human health.

This will contribute to the recycling and other forms of reutilisation of electrical and electronic equipment.

Information concerning where the equipment can be disposed of can be obtained from your local authority.

In many EU countries the disposal of electrical and electronic equipment in the domestic waste is prohibited from August 13, 2005 on.
In Germany from March 23, 2006 on.

Ogólne wskazówki bezpieczeństwa

- Przed uruchomieniem urządzenia proszę bardzo dokładnie przeczytać instrukcję obsługi.Proszę zachować ją wraz z kartą gwarancyjną, paragonem i w miarę możliwości również kartonem z opakowaniem wewnętrznym.
- Proszę wykorzystywać urządzenie jedynie dla prywatnego celu,jaki został przewidziany dla urządzenia.Urządzenie to nie zostało przewidziane do użytku w ramach działalności gospodarczej.Proszę nie korzystać z urządzenia na zewnątrz (chyba że w określonych warunkach).Proszę trzymać urządzenie z daleka od ciepła,bezpośredniego promieniowania słonecznego,wilgoci (w żadnym wypadku nie zanurzać w substancjach płynnych)oraz ostrych krawędzi.Proszę nie obsługiwać urządzenia wilgotnymi dłońmi.Jeżeli urządzenie jest wilgotne lub mokre,proszę natychmiast wyciągnąć wtyczkę.
- Jeżeli nie korzystacie Państwo z urządzenia,jeżeli chcecie Państwo zamontować jakieś akcesoria,w celu wyczyszczenia lub w przypadku jakichkolwiek zakłóceń,proszę zawsze wyłączyć urządzenie i wyjąć wtyczkę z gniazdka (proszę pociągnąć za wtyczkę,nie za przewód zasilający).
- Pracującego urządzenia **nie** należy pozostawiać bez nadzoru. Jeżeli opuszczają Państwo miejsce pracy, należy zawsze pamiętać o wyłączeniu urządzenia, wzgl. wyjęciu wtyczki z gniazda (należy ciągnąć za wtyczkę, nie za przewód).
- Aby uchronić dzieci przed niebezpieczeństwem związanym z elektrycznymi urządzeniami,proszę zadbać o to,aby przewód zasilający nigdy nie wisiał luźno,oraz aby dzieci nie miały dostępu do urządzenia.
- Proszę regularnie kontrolować urządzenie pod kątem uszkodzeń.Proszę nie uruchamiać uszkodzonego urządzenia.
- W razie awarii proszę nie naprawiać urządzenia samemu lecz skorzystać z pomocy autoryzowanego specjalisty. Jeżeli przewód zasilający nieodłączalny ulegnie uszkodzeniu, to powinien on być wymieniony u producenta lub w specjalnym zakładzie naprawczym albo przez wykwalifikowaną osobę w celu uniknięcia zagrożenia.
- Proszę stosować tylko oryginalne akcesoria.
- Prosimy pamiętać o podanych dalej „Specjalnych wskazówkach dotyczących bezpiecznego użytkowania“.

Przegląd elementów obłsugi

1 Obudowa
2 Kołpak prowadnic
3 Prawa prowadnica ostrza
4 Lewa prowadnica ostrza
5 Mała prowadnica wkrętaka
6 Duża prowadnica wkrętaka
7 Prowadnica do noża ze szlifem falistym
8 Prowadnica do nożyczek
9 Przycisk wł./wył.
10 Zwijak do kabla

Uruchomienie

Przed pierwszym uruchomieniem

- Ostrożnie rozpakuj urządzenie i usuń wszystkie materiały opakowaniowe.

  Uwaga! Nie pozwalaj, aby małe dzieci bawiły się folią. Niebezpieczeństwo uduszenia!

- Proszę wybrać odpowiednie miejsce dla urządzenia, najlepiej suchą, płaską, bezpoślizgową powierzchnię, na której łatwo będzie Państwu obsługiwać urządzenie.

Zasilanie prądem

- Wtyczkę sieciową proszę włożyć do przepisowo zainstalowanego gniazdka ze stykiem uziemiającym na 230 V, 50 Hz.
- Proszę pamiętać o zgodności napięcia sieci z danymi na tabliczce informacyjnej urządzenia.

Ostrzenie

Noże kuchenne

1. Ustaw urządzenie na równej powierzchni i trzymaj urządzenie ręką tak, aby przycisk można było włączać kciukiem (patrz rysunek 1).
2. Obróć kołpak prowadnicy tak, aby symbol „nóż“ pokrył się z punktem ● na urządzeniu.
3. Naciśnij przycisk włącznika. Przytrzymaj przycisk wciśnięty w tym położeniu.
4. Włóż brzeszczot noża w prawą lub lewą prowadnicę ostrza i pociągaj nożem z równomierną prędkością w kierunku do siebie. Naostrz 4-5 razy prawą stronę noża (rysunek 1) w prawej prowadnicy a lewą w lewej prowadnicy (rysunek 2).
5. Aby zakończyć ostrzenie, puść przycisk włącznika i wyciągnij wtyczkę sieciową z gniazda.

Noże ze szlifem falistym

1. Ustaw urządzenie na równej powierzchni i trzymaj urządzenie ręką tak, aby przycisk można było włączać kciukiem. Obróć kołpak prowadnicy tak, aby symbol „nóż ze szlifem falistym“ pokrył się z punktem ● na urządzeniu.
2. Włóż osobno każdy brzeszczot noża w prowadnicę i naostrz go na osełce (rysunek 3). Dalej postępuj jak w opisie w punktach 3 do 5, ust. „Noże kuchenne“.

Nożyczki

1. Rozewrzyj do oporu ostrza nożyczek.
2. Trzymaj urządzenie ręką tak, aby przycisk można było włączać kciukiem.
3. Ustaw urządzenie na równej powierzchni i trzymaj urządzenie ręką tak, aby przycisk można było włączać kciukiem. Obróć kołpak prowadnicy tak, aby symbol „nożyczki“ pokrył się z punktem ● na urządzeniu.

4. Włóż jedno z ostrzy w prowadnicę do nożyczek i pociągnij nożyczki z równomierną prędkością w kierunku do siebie (rysunek 4). Dalej postępuj jak w opisie w punktach 3 do 5, ust. „Noże kuchenne“.

Wkrętaki

1. Trzymaj urządzenie ręką tak, aby przycisk można było włączać kciukiem.
2. Włóż końcówkę wkrętaka w małą lub dużą prowadnicę do wkrętaków (rysunek 5).
3. Upewnij się, czy wkrętak został włożony w odpowiednią prowadnicę.
4. Dalej postępuj jak w opisie w punktach 3 do 5, ust. „Noże kuchenne“.

Urządzenie może pracować bez przerwy maks. 3 minuty. Przed ponownym użyciem urządzenie musi stygnąć przez 30 minut.

Zwijak do kabla sieciowego

Kabel sieciowy można zwinąćna spodniej części urządzenia.

Czyszczenie i pielęgnacja

- Po każdym użyciu i przed każdym czyszczeniem wyjmij wtyczkę sieciową z gniazda.
- Obudowę ostrzałki czyść zewnętrznie lekko zwilżoną ściereczką.
- Nie używaj środków czyszczących o ostrym lub ściernym działaniu.
- Do czyszczenia można zdjąć z obudowy kołpak prowadnic. W tym celu obróć kołpak prowadnic tak, aby symbol ⇔ pokrył się z punktem ● na urządzeniu. Spłucz kołpak pod bieżącą wodą i wysusz. Zamocuj kołpak, postępując w odwrotnej kolejności niż przy zdejmowaniu i mocno przykręć.
- Ze względu na bezpieczeństwo elektryczne ostrzałki do noży nie wolno myć ani zanurzać w płynach.

Dane techniczne

Model: ..... MSS 2990

Napięcie zasilające: ..... 230 V, 50 Hz

Pobór mocy: ..... 20 W

Krótki czas pracy: ..... 3 min. - praca

..... 30 min. - przerwa

Stopień ochrony: II

Niniejsze urządzenie odpowiada wymaganiom normy bezpieczeństwa użytkowania oraz spełnia wymagania dyrektywy niskonapięciowej i kompatybilności elektromagnetycznej.

Zastrzega się prawo do zmian technicznych!

PL

WARUNKI GWARANCJI

Przyznajemy 24 miesiące gwarancji na produkt licząc od daty zakupu.

W tym okresie będziemy bezpłatnie usuwać w terminie 14 dni od daty dostarczenia wadliwego sprzętu z kartą gwarancyjną do miejsca zakupu wszystkie uszkodzenia powstałe w tym urządzeniu na skutek wady materiałów lub wadliwego wykonania, naprawiając oraz wymieniając wadliwe części lub (jeśli uznamy za stosowne) wymieniając całe urządzenie na nowe.

Sprzęt do naprawy powinien być dostarczony w komplecie wraz z dowodem zakupu oraz z ważną kartą gwarancyjną do sprzedawcy w miarę możliwości w oryginalnym opakowaniu lub innym odpowiednim dla zabezpieczenia przed uszkodzeniem. W razie braku kompletnego opakowania fabrycznego, ryzyko uszkodzenia sprzętu podczas transportu do i z miejsca zakupu ponosi reklamujący.

Naprawa gwarancyjna nie dotyczy czynności przewidzianych w instrukcji obsługi, do wykonania których zobowiązany jest użytkownik we własnym zakresie i na własny koszt.

Gwarancja nie obejmuje:

- mechanicznych, termicznych, chemicznych uszkodzeń sprzętu i wywołanych nimi wad,
- uszkodzeń powstałych w wyniku działania sił zewnętrznych takich jak wyładowania atmosferyczne, zmiana napięcia zasilania i innych zdarzeń losowych,
- nieprawidłowego ustawienia wartości napięcia elektrycznego, zasilanie z nieodpowiedniego gniazda zasilania,
- sznurów połączeniowych, sieciowych, żarówek, baterii, akumulatorów,
- uszkodzeń wyrobu powstałych w wyniku niewłaściwego lub niezgodnego z instrukcją jego użytkowania, przechowywania, konserwacji, samowolnego zrywania plomb oraz wszelkich przeróbek i zmian konstrukcyjnych dokonanych przez użytkownika lub osoby niepowołane,
- roszczeń z tytułu parametrów technicznych wyrobu, o ile są one zgodne z podanymi przez producenta,
- prawidłowego zużycia i uszkodzeń, które mają nieistotny wpływ na wartość lub działanie tego urządzenia.

Karta gwarancyjna bez pieczątki sklepu, daty sprzedaży, nie wypełniona, źle wypełniona, ze śladami poprawek, nieczytelna wskutek zniszczenia, bez możliwości ustalenia miejsca sprzedaży oraz dołączonego dowodu zakupu jest nieważna.

Korzystanie z usług gwarancyjnych nie jest możliwe po upływie daty ważności gwarancji. Gwarancja na części lub całe urządzenie, które są wymieniane kończy się, wraz z końcem gwarancji na to urządzenie.

Wszystkie inne roszczenia, wliczając w to odszkodowania są wykluczone chyba, że prawo przewiduje inaczej. Roszczenia wykraczające poza tą umowę nie są uwzględniane przez tą gwarancję.

Gwarancja na sprzedany towar konsumpcyjny nie wyłącza, nie ogranicza ani nie zawiesza uprawnień kupującego wynikających z niezgodności towaru z umową.

Gwarancja oraz zawarte w niej warunki obowiązują na terenie Rzeczpospolitej Polskiej.

Znaczenie symbolu „Pojemnik na śmieci“

Proszę oszczędzać nasze środowisko, sprzęt elektryczny nie należy do śmieci domowych.

Proszę korzystać z punktów zbiorczych, przewidzianych do zdawania sprzętu elektrycznego, i tam proszę oddawać sprzęt elektryczny, którego już nie będą Państwo używać.

Tym sposobem pomagają Państwo unikać potencjalnych następstw niewłaściwego usuwania odpadów, mających wpływ na środowisko i zdrowie ludzi.

Tą drogą przyczyniają się Państwo do ponownego użycia, do recyklingu i do innych form wykorzystania starego sprzętu elektrycznego i elektronicznego.

Informacje, gdzie można zdać sprzęt, otrzymają Państwo w swoich urzędach komunalnych lub w administracji gminy.

W wielu krajach UE usuwanie starego sprzętu elektrycznego i elektronicznego do śmieci domowych i/lub resztkowych jest zakazane od 13.8.2005.
W Niemczech od 23.3.2006.

CZ

Všeobecné bezpečnostní pokyny

- Před uvedením tohoto přístroje do provozu si velmi pozorně přečtěte návod k obsluze a tento návod spolu se záručním listem, pokladním blokem a podle možností i s obalem a vnitřním vybavením obalu dobře uschovejte.
- Používejte tento přístroj výlučně pro soukromou potřebu a pro stanovené účely. Tento přístroj není určen pro komerční použití. Nepoužívejte jej v otevřeném prostoru (s výjimkou přístrojů, které jsou podmíněné používání venku určeny). Chraňte jej před horkem, přímým slunečním zářením, vlhkostí (v žádném případě jej neponořujte do kapalin) a stykem s ostrými hranami. Nepoužívejte přístroj v případě, že máte vlhké ruce. Jestliže dojde k navlhčení nebo namočení přístroje, okamžitě vytáhněte zástrčku ze zásuvky. Vyvarujte se styku s vodou.
- Přístroj vypněte a vždy vytáhněte zástrčku ze zásuvky (tahejte jen za zástrčku, nikdy ne za kabel), jestliže nebudete přístroj používat, chcete-li namontovat příslušenství, přístroj vyčistit nebo v případě poruchy.
- Přístroj nesmí zůstat v provozu **bez** dozoru. Jestliže musíte pracoviště opustit, vždy přístroj vypněte, resp. vytáhněte zástrčku ze zásuvky (vždy tahejte za zástrčku, nikdy ne za kabel).
- Abyste ochránili děti před riziky spojenými s elektrickými přístroji, postarejte se o to, aby kabel nevisel dolů a děti na přístroj nedosáhly.
- Pravidelně kontrolujte přístroj a přívodní kabel z hlediska poškození. Jestliže přístroj vykazuje nějakou závadu, neuvádějte jej do provozu.
- Neopravujte přístroj vlastními silami, nýbrž vyhledejte autorizovaného opraváře. Abyste eliminovali rizika, nechejte poškozený přívodní kabel nahradit kabelem se stejnými hodnotami a to jen výrobcem, naším servisem pro zákazníky nebo jinou kvalifikovanou osobou.
- Používejte jen originální příslušenství.
- Respektujte, prosím, následující „Speciální bezpečnostní pokyny ...“.

Přehled ovládacích prvků

1 Pouzdro
2 Vodící hlavice
3 Pravé vedení čepele
4 Levé vedení čepele
5 Malé vedení šroubováku
6 Velké vedení šroubováku
7 Vedení pro nože s vlnitým ostřím
8 Vedení nůžek
9 Tlačítko spínače
10 Navíjení kabelu

Uvedení do provozu

Před prvním zahájením provozu

- Opatrně nástroj vybalte a odstraňte všechny obaly.

  Pozor! Zabraňte tomu, aby si malé děti hrály s fólií. Hrozí nebezpečí udušení!

- Pro instalaci přístroje si zvolte vhodné místo. Vhodná je suchá, rovná, neklouzavá plocha, na které můžete přístroj dobře obsluhovat.

Napájení elektrickým proudem

- Zastrčte zástrčku do předpisově instalované zásuvky s ochranným kolíkem 230 V, 50 Hz.
- Přesvědčte se, že síťové napětí souhlasilo s údaji na typovém štítku.

Naostření

Kuchyňský nůž

1. Postavte nástroj na rovný povrch a držte pouzdro v ruce tak, abyste tlačítko mohli stisknout Vaším palcem (viz obrázek 1).
2. Otočte hlavní tlačítko tak daleko, dokud se symbol „nůž“ nebude nacházet hned na bodě ● na nástroji.
3. Stiskněte tlačítko spínače. Musíte tlačítko držet v této poloze.
4. Vložte čepel nože buď do pravého či levého vedení čepele a zatáhněte nůž stejnoměrnou rychlostí Vaším směrem. Naostřete 4-5-krát pravou stranu nože (obrázek 1) na pravém vedení, resp. na levém pro levou stranu (obrázek 2).
5. Pokud chcete provoz ukončit, uvolněte tlačítko spínače a vytáhněte poté zástrčku ze zásuvky.

Nůž s vlnitým ostřím

1. Postavte nástroj na rovný povrch a držte pouzdro v ruce tak, abyste tlačítko spínače mohli stisknout Vaším palcem. Otočte hlavní tlačítko tak daleko, dokud se bod značky pro symbol „Nůž s vlnitým ostřím“ nebude nacházet hned na bodě ● na nástroji.
2. Vložte každou jednotlivou čepel nože do vedení a opracujte ji na brusném kotouči (obrázek 3). Pokračujte prosím, jak je to popsáno v bodech 3 až 5, část „Kuchyňský nůž“.

Stříhání

1. Zcela otevřte ostří nůžek.
2. Držte pouzdro v ruce tak, abyste tlačítko spínače mohli stisknout Vaším palcem.
3. Otočte hlavní tlačítko tak daleko, dokud se symbol „nůžky“ nebude nacházet hned na bodě ● na nástroji.
4. Vložte ostří do vedení nůžek a zatáhněte prosím nůžky stejnoměrnou rychlostí Vaším směrem (obrázek 4). Pokračujte prosím, jak je to popsáno v bodech 3 až 5, část „Kuchyňský nůž“.

Šroubovák

1. Držte pouzdro v ruce tak, abyste tlačítko spínače mohli stisknout Vaším palcem.
2. Vložte konec šroubováku buď do malého, resp. velkého vedení šroubováku (obrázek 5).
3. Zajistěte, abyste do vedení vkládali správnou velikost šroubováku.
4. Pokračujte prosím, jak je to popsáno v bodech 3 až 5, část „Kuchyňský nůž“.

Nástroj použijte maximálně 3 minuty. Před opětovným použitím nechte nástroj vychladnout 30 minut.

Navíjecí zařízení pro síťový kabel

Můžete navíjet síťový kabel na základový dílec.

Čištění a údržba

- Po každém použití a před každým čištěním prosím nejdříve vytáhněte zástrčku.
- Pouzdro brusiče nože očistěte z vnějšku lehce namočenou látkou.
- Nepoužívejte žádné ostré či agresivní čistící prostředky.
- Pro čištění je možné hlavní víčko sejmout z pouzdra. Otočte hlavní tlačítko tak daleko, dokud se symbol ⇔ nebude nacházet hned na bodě ● na nástroji. Prosím opláchněte víko pod tekoucí vodou a otřete ho dosucha. Uchycení probíhá v opačném pořadí, opět pevně utáhněte vodící víčko.
- S brusičem nože nesmí být z důvodů elektrické bezpečnosti manipulováno v blízkosti kapalin, ani do nich nesmí být nořen.

Technické údaje

Model: ..... MSS 2990

Pokrytí napětí: ..... 230 V, 50 Hz

Příkon: ..... 20 W

Doba krátkého provozu: ..... 3 min. - provoz

..... 30 min. - přestávka

Třída ochrany:..... II

Tento přístroj byl testován podle všech příslušných, v současné době platných směrnic CE, jako je např. elektromagnetická kompatibilita a direktiva o nízkonapěťové bezpečnosti, a byl zkonstruován podle nejnovějších bezpečnostně-technických předpisů.

Vyhrazujeme si technické změny!

Záruka

Na námi prodaný přístroj poskytujeme záruku v trvání 24 měsíců od data prodeje (pokladní doklad).

Během záruční lhůty odstraníme bezplatně všechny vady přístroje nebo příslušenství*), které vzniknou v důsledku vad materiálu nebo výrobních vad, a to opravou nebo, podle našeho uvážení, formou výměny. Záruční plnění nemají za následek ani prodloužení záruční doby ani tím nevzniká nárok na novou záruku!

Jako záruční doklad slouží doklad o koupi. Bez tohoto dokladu nelze uskutečnit bezplatnou výměnu nebo bezplatnou opravu.

V případě uplatnění záruky předejte, prosím, **kompletní** přístroj v **originálním obalu** spolu s pokladním dokladem Vašemu obchodníkovi.

*) Poškození příslušenství není automaticky důvodem pro bezplatnou výměnu kompletního přístroje. V takovém případě se obraťte na naši Hotline! Prasklé skleněné resp. plastové díly zásadně podléhají povinnosti úhrady!

Jak na vady na spotřebním příslušenství, resp. dílech podléhajících rychlému opotřebení (např. uhlíky motoru, hnětací háky, hnací řemeny, náhradní dálkové ovládání, náhradní zubní kartáčky, pilové listy atd.), tak i na čištění, údržbu nebo výměnu dílů podléhajících rychlému opotřebení se záruka nevztahuje a je proto nutno je uhradit!

Záruka zaniká v případě, že dojde k zásahu neautorizovanou osobou.

Po uplynutí záruky

Po uplynutí záruční doby je možno za úplatu provést opravy v příslušném odborném obchodě nebo opravně.

Význam symbolu „Popelnice“

Chraňte naše životní prostředí, elektropřístroje nepatří do domovního odpadu.

Pro likvidaci elektropřístrojů použijte určených sběrných míst a odevzdejte zde elektropřístroje, jestliže už nebudete používat.

Pomůžete tak předejít možným negativním dopadům na životní prostředí a lidské zdraví, ke kterým by mohlo dojít v důsledku nesprávné likvidace.

Přispějete tím ke zhodnocení, recyklaci a dalším formám zhodnocení starých elektronických a elektrických přístrojů.

Informace o tom, kde lze tyto přístroje odevzdat k likvidaci, obdržíte prostřednictvím územně správních celků nebo obecního úřadu.

V mnoha zemích Evropské unie bude odevzdávání elektrických a elektronických přístrojů do domovního a/nebo komunálního odpadu od 13.8.2005 zakázáno.
V Německu od 23.3.2006.

Általános biztonsági rendszabályok

- A készülék használatba vétele előtt gondosan olvassa végig a használati utasítást, és őrizze meg a garancialevéllel, a pénztári nyugtával és lehetőleg a csomagolókartonnal, ill. az abban lévő bélésanyaggal együtt!
- Kizárólag személyi célra használja a készüléket, és csupán arra, amire való! A készülék nem ipari jellegű használatra készült. Ne használja a szabadban (hacsak nem a szabadban való, meghatározott korlátok közötti használatra van szánva)! Ne tegye ki erős hőhatásnak, közvetlen napsugárzásnak és nedvességnek (semmi esetre se mártsa folyadékba), és óvja az éles szélektől! Ne használja a készüléket vizes kézzel! Ha a készülék vizes vagy nedves lett, azonnal húzza ki a konnektorból! Ne nyúljon bele a vízbe!
- Kapcsolja ki a készüléket, és amikor nem használja, tartozékokat helyez rá, tisztítja, vagy ha zavart észlel, mindig húzza ki a csatlakozó dugaszt a konnektorból!
- **Ne** működtesse a készüléket felügyelet nélkül! Ha elhagyja a munkahelyet, mindig kapcsolja ki a készüléket, ill. húzza ki a dugaszt a konnektorból (a dugasznál, és nem a kábelnél fogva)!
- Annak érdekében, hogy a gyermekeket megvédje az elektromos készülékek okozta veszélyektől, soha ne hagyja a kábeleket szabadon lógva, és olyan helyre tegye a készüléket, ahol gyermekek nem férhetnek hozzá!
- Rendszeresen ellenőrizze, hogy nincs-e a készüléken vagy a kábelen sérülés! Sérült készüléket soha ne helyezzen üzembe!
- A kockázatok elkerülése végett ne maga javítsa a készüléket, hanem keressen fel egy erre kiképzett szakembert! Ha hibás a csatlakozó kábel, csak a gyártótól, a vevőszolgálatunktól vagy hasonló képzettségű személytől kérjen helyette azonos értékű másik kábelt!
- Csak eredeti tartozékokat használjon!
- Tartsa be az itt következő „Speciális biztonsági rendszabályokat“ ...

A kezelő elemek áttekintéseé

1 Ház
2 Vezetőfedél
3 Jobboldali pengevezetés
4 Baloldali pengevezetés
5 Kis csavarhúzó vezetés
6 Nagy csavarhúzó vezetés
7 Vezetés hullámos késekhez
8 Vezetés ollókhoz
9 Ki-/bekapcsoló gomb
10 Kábelfeltekerő

Üzembehelyezés

Az első üzembehelyezés előtt

- Óvatosan csomagolja ki a készüléket és távolítsa el a csomagolóanyagot.

  Vigyázat! Ne engedjen kis gyerekeket a fóliával játszani.
  Fulladásveszély!

H

- Válasszon a készüléknek alkalmas helyet, pl. száraz, sík, csúszásmentes felületet, amelyen a készüléket jól lehet kezelni.

Áramellátás

- Dugja a hálózati csatlakozó dugaszt előírásszerűen szerelt, 230 V, 50 Hz-es földelt konnektorba!
- Ügyeljen rá, hogy a hálózati feszültség egyezzen a típuscímke adataival!

Élezés

Konyhai kés

1. Állítsa a készüléket egy sima felületre és úgy fogja a házat a kezébe, hogy a hüvelykujjával elérje a ki-/bekapcsoló gombot. (ld 1. kép).
2. Fordítsa el a vezető fedelét úgy, hogy a “kés” jel egy vonalba kerüljön a készülék ● pontjával.
3. Nyomja meg a ki-/bekapcsoló gombot és tartsa nyomva ebben a helyzetben.
4. Helyezze a késlapot tetszés szerint a jobb vagy a bal pengevezetésbe és húzza a kést egyenletes sebességgel maga fele. Élesítse meg 4-5-ször a jobb késoldalt (1. kép) a jobboldali vezetésben vagy a baloldaliban a kés bal oldalát (2. kép).
5. Ha be szeretné fejezni a készülék üzemeltetését, kapcsolja ki a ki-/bekapcsoló gombot és végül húzza ki a hálózati dugót a dugaszoló aljzatból.

Hullámos élű kés

1. Állítsa a készüléket egy sima felületre és úgy fogja a házat a kezébe, hogy a hüvelykujjával elérje a ki-/bekapcsoló gombot (ld 1.sz. kép). Fordítsa el a vezető fedelét annyira, hogy a “hullámos élű kés” jel rovátkája egy vonalban legyen a készülék ● pontjával.
2. Helyezze be a késlapokat egyenként a vezetésbe és élezze meg őket a köszörűkövön (3. kép). A továbbiakban a “konyhakés” fejezet 3-5. pontjában leírtak szerint járjon el.

Ollók

1. Teljesen nyissa ki az olló szárait.
2. Fogja a házat oly módon a kezébe, hogy a hüvelykujjával elérje a ki-/bekapcsoló gombot (ld 1.sz. kép).
3. Fordítsa el annyira a vezető fedelét, hogy az “olló” jel egy vonalba kerüljön a készülék ● pontjával.
4. Helyezze az olló egyik szárát az ollóvezetésbe és húzza az ollót egyenletes sebességgel maga felé (4. kép). A továbbiakban a “konyhakés” fejezet 3-5. pontjában leírtak szerint járjon el.

Csavarhúzó

1. Fogja a házat úgy a kezébe, hogy a hüvelykujjával elérje a ki-/bekapcsoló gombot (ld 1.sz. kép).
2. Dugja be a csavarhúzó végét vagy a kicsi vagy a nagy csavarhúzóvezetésbe (5. kép).
3. Ügyeljen arra, hogy a csavarhúzó helyes méretét helyezze a vezetésbe.
4. A továbbiakban a “konyhakés” fejezet 3-5, pontjában leírtak szerint járjon el.

Legfeljebb csak 3 percig használja a készüléket! Újabb használat előtt hagyja 30 percig lehűlni.

Feltekerős tartó a hálózati kábelhez

A hálózati kábelt a készülék alján fel tudja tekerni.

Tisztítás és ápolás

- Minden használat után és a tisztítés előtt húzza ki a hálózati csatlakozót.
- A késélező házát kívülről benedvesített kendővel törölheti tisztára.
- Ne használjon maró vagy súroló hatású tisztítószereket.
- A vezető fedelét tisztításkor le lehet húzni. Eltávolításához addig csavarjuk, amíg a ⇔ jel egy vonalba kerül a készüléken található ● ponttal. Mossa el a fedelet folyó víz alatt és szárítsa meg. Visszatenni éppen ellenkező irányban kell, ezután pedig csavarja vissza erősen.
- A késélező villamosbiztonsági okokból kifolyólag nem kerülhet érintkezésbe folyadékkal és semmiképpen sem szabad vízbe meríteni.

Műszaki adatok

Modell: .....MSS 2990

Feszültségellátás:.....230 V, 50 Hz

Teljesítményfelvétel: ..... 20 W

Rövid üzemeltetési idő: ..... 3 perc . - üzemeltetés

.....30 perc . - szünet

Védelmi osztály:..... II

Ezt a készüléket az Európa Tanács minden vonatkozó aktuális irányelve szerint (pl. elektromágnesesség-elviselő képesség vagy kisfeszültség-elviselő képesség) ellenőriztük, és a legújabb biztonságtechnikai előírások szerint készült.

Megjegyezzük az esetleges müszaki változásokat!

H

Garancia

Garanciális igényeivel forduljon, kérem, a szerződéses kereskedőjéhez!

A garancia igazolására a pénztári nyugta szolgál. E nélkül az igazolás nélkül sem díjmentes csere, sem díjtalan javítás nem végezhető.

Garanciális esetben **eredeti csomagolásában** adja át az alapkészüléket a pénztári bizonylattal együtt annak a kereskedőnek, akitől a **készüléket** vásárolta!

*) A tartozékok hibái nem eredményezik automatikusan az egész készülék díjtalan cseréjét. Ilyen esetekben forduljon „forró vonalunkhoz"! Az üvegtörésből, ill. a műanyag alkatrészek töréséből eredő hibák megszüntetése mindenkor térítésköteles.

Sem az elhasználódó tartozékokban, ill. kopó alkatrészekben (pl. szénkefe, dagasztóhorog, hajtószíj, póttávvezérlő, pótfogkefe, fűrészlap stb.) bekövetkező hibák, sem a tisztítás, karbantartás vagy a kopó alkatrészek cseréje nem esik a garancia hatálya alá, következésképp térítésköteles.

Illetéktelen beavatkozás a garancia megszűnését eredményezi.

A garanciális idő után

A garanciális idő eltelte után a megfelelő szakkereskedésben vagy javítószolgálatnál végeztethet térítésköteles javításokat.

A „kuka“ piktogram jelentése

Kímélje környezetünket, az elektromos készülékek nem a háztartási szemétbe valók!

Használja az elektromos készülékek ártalmatlanítására kijelölt gyűjtőhelyeket, ott adja le azokat az elektromos készülékeit, amelyeket többé már nem kíván használni!

Ezzel segítséget nyújt ahhoz, hogy elkerülhetők legyenek azok a hatások, amelyeket a helytelen „szemétre dobás“ gyakorolhat a környezetre és az emberi egészségre.

Ezzel hozzájárul az újrahasznosításhoz, a recyclinghoz és a kiöregedett elektromos és elektronikus készülékek értékesítésének egyéb formáihoz.

Az önkormányzatoknál vagy a polgármesteri hivatalokban tájékoztatást kaphat arról, hogy hova viheti a kiselejtezett készülékeket

Az EU sok országában már 2005. augusztus 13-ától kezdve tilos a kiöregedett elektromos és elektronikus készülékeket a háztartási szemétbe dobni. Németországban 2006. márciustól 23-ától.

RUS

Общие указания по технике безопасности

- Перед началом эксплуатации прибора внимательно прочитайте прилагаемую инструкцию по эксплуатации и сохраните ее в надежном месте, вместе с гарантийным талоном, кассовым чеком и, по возможности, картонной коробкой с упаковочным материалом.
- Пользуйтесь прибором только частным образом и по назначению. Прибор не предназначен для коммерческого использования. Не пользуйтесь прибором под открытым небом (исключая приборы, эксплуатация которых под открытым небом допустима). Предохраняйте прибор от жары, прямых солнечных лучей, влажности (ни в коем случае не погружайте его в воду) и ударов об острые углы. Не прикасайтесь к прибору влажными руками. Если прибор увлажнился или намок, тут же выньте вилку из розетки. Не прикасайтесь к мокрым местам.
- После эксплуатации, монтаже принадлежностей, чистке или поломке прибора всегда вынимайте вилку из розетки (тяните за вилку, а не за кабель).
- **Не** оставляйте включенные электроприборы без присмотра. Если возникнет необходимость отлучиться, то выключите электроприбор или выньте вилку из розетки (тяните за вилку, а не за кабель).
- Для защиты детей от поражений электротоком, следите за тем, чтобы кабель не висел где попало и дети не имели доступа к прибору.
- Регулярно осматривайте прибор и кабель на предмет возможных повреждений. Ни в коем случае не включайте прибор, имеющий повреждения.
- Ни в коем случае не ремонтируйте прибор самостоятельно, а обращайтесь в таком случае за помощью к специалисту, имеющему соответствующий допуск. Из соображений безопасности, замена сетевого шнура на равнозначный допускается только через завод-изготовитель, нашу сервисную мастерскую или соответствующего квалифицированного специалиста.
- Используйте только оригинальные запчасти.
- Пожалуйста, соблюдайте нижеследующие „Специальные указания по технике безопасности ...“.

Обзор деталей прибора

1 Корпус
2 Направляющая крышка
3 Правая прорезь для лезвия
4 Левая прорезь для лезвия
5 Малая прорезь для отвёртки
6 Большая прорезь для отвёртки
7 Прорезь для ножа с волнообразным лезвием
8 Прорезь для ножниц
9 Кнопка включения/выключения
10 Приспособление для намотки кабеля

Ввод в эксплуатацию

Перед первым вводом в эксплуатацию

- Осторожно извлеките точилку из упаковки и удалите упаковочные материалы.

  Внимание! Не разрешайте маленьким детям играть с упаковочными плёнками. Существует опасность асфиксии!

- Подберите подходящее место для установки магнитолы. Подходящим является сухое, ровное и нескользкое место, на котором будет удобно пользоваться магнитолой.

Электропитание

- Вставьте сетевую вилку в розетку с напряжением сети 230 В, 50 Гц, установленную в соответствии с предписаниями.
- Убедитесь в том, что напряжение электросети совпадает с напряжением питания магнитолы, указанное на типовом ярлыке.

Заточка

Кухонные ножи

1. Установите точилку на ровную поверхность и удерживайте её корпус в руке таким образом, чтобы Вы могли нажимать на кнопку большим пальцем (см. рис. 1).
2. Поворачивайте направляющую крышку до тех пор, пока символ «Нож» не встанет напротив точки ● на точилке.
3. Нажмите на кнопку включения/выключения и удерживайте её в нажатом положении.
4. Вложите лезвие ножа в правую либо левую прорезь и проведите ножом с равномерной скоростью по направлению к себе. 4-5 раз заточите правую сторону ножа (рис. 1) в правой прорези или же левую сторону – в левой прорези (рис. 2).
5. Закончив работу, отпустите нажатую кнопку включения/выключения, а затем отсоедините штепсель питания от сетевой розетки.

Ножи с волнообразными лезвиями

1. Установите точилку на ровную поверхность и удерживайте её корпус в руке таким образом, чтобы Вы могли нажимать на кнопку большим пальцем. Поворачивайте направляющую крышку до тех пор, пока отметка «Нож с волнообразным лезвием» не встанет напротив точки ● на точилке.
2. Вкладывайте каждое лезвие ножа отдельно в прорезь и затачивайте его о точильный камень (рис. 3). Продолжайте заточку, как это описано в пунктах 3 – 5 раздела «Кухонные ножи».

Ножницы

1. Полностью раскройте лезвия ножниц.
2. Удерживайте корпус точилки в руке таким образом, чтобы Вы могли нажимать на кнопку большим пальцем.
3. Поворачивайте направляющую крышку до тех пор, пока символ «Ножницы» не встанет напротив точки ● на точилке.
4. Вложите лезвия по одному в прорезь для ножниц и проведите ножницами с равномерной скоростью по направлению к себе (рис. 4). Продолжайте заточку, как это описано в пунктах 3 – 5 раздела «Кухонные ножи».

Отвёртки

1. Удерживайте корпус точилки в руке таким образом, чтобы Вы могли нажимать на кнопку большим пальцем.
2. Вставьте жало отвёртки в малую либо большую прорезь для отвёртки (рис. 5).
3. Убедитесь в том, что Вы правильно выбрали прорезь под размер жала затачиваемой отвёртки.
4. Продолжайте заточку, как описано в пунктах 3 – 5 раздела «Кухонные ножи».

Пользуйтесь точилкой не более 3 минут кряду. Перед заточкой следующего инструмента дайте прибору остыть в продолжение 30 минут.

Приспособление для намотки кабеля питания

Кабель питания для удобства можно намотать на низ прибора.

Очистка от загрязнений и уход

- Не забывайте после использования, а также перед очисткой от загрязнений вынимать из розетки штепсель питания.
- Корпус точилки для ножей протирайте снаружи влажной салфеткой.
- Запрещается использовать агрессивные или абразивные чистящие средства.
- Направляющую крышку для очистки от загрязнений можно снять с корпуса точилки. Для этого поворачивайте направляющую крышку до тех пор, пока символ ⇔ не окажется напротив точки ● на корпусе точилки. Промойте крышку под струёй воды и вытрите её насухо. Установите крышку на место в обратной последовательности, а затем снова плотно зажмите её.
- По соображениям техники электробезопасности точилку для ножей не разрешается обрабатывать жидкостями или, тем более, окунать её в них.

Технические данные

Модель: .....MSS 2990

Электропитание: .....230 В, 50 Гц

Потребляемая мощность: .....20 ватт

Интервальный режим работы:..... 3 мин. - работа

.....30 мин. - пауза

Класс защиты: II

Это изделение прошло все необходимые и актуальные проверки, предписанные директивой CE, к прим. на электромагнитную совместимость и соответствие требованиям к низковольтной технике, оно было также сконструировано и построено с учетом последних требований по технике безопасности.

Мы оставляем за собой право на технические изменения!

Гарантийное обязательство

Гарантийный срок на территории Российской Федерации устанавливается полномочными представителями.

Кассовый чек является гарантийным талоном. Без него невозможен бесплатный ремонт или замена изделия.

В случае возникновжния притензий по гарантии, предъявите изделие в **полнойкомплектации**, с **оригинальной упаковкой** и кассовым чеком торговой точке, продавшей это изделие.

*) Дефекты принадлежностей не служат причиной для автоматической замены всего изделия. В этом случае позвоните нам, пожалуйста, по горячей линии! Разбитые стеклянные и поломаные пластмассовые детали возмещаются только за дополнительную оплату!

Дефекты изнашиваемых принадлежностей или трущихся деталей (например контактные щетки моторов, смесительные крюки, приводные ремни, запасные пульты управления, запасные зубные щетки, пильные полотна и т.д.), а также чистка, техобслуживание или замена трущихся деталей не попадают под гарантию, и поэтому проводятся за отдельную оплату!

Гарантия теряется при вскрытии изделия посторонними лицами.

После гарантии

После окончания срока гарантии, ремонт изделий производится за оплату, соответствующими мастерскими или пунктами сервисного обслуживания.

D-47906 Kempen/Germany · Industriering Ost 40
Telefon 02152/2006-888
Internet: http://www.clatronic.de · email: info@clatronic.de

Stünings Medien, Krefeld • 07/05