CLATRONIC®

# STABMIXER SM 3638

Staafmixer • Robot multifonctions • Batidora multifunción con varilla • Frullatore a barra
Multi-rod Mixer • Mikser wielofunkcyjny • Kézben tartható keverőgép
Стержневой Мульти-Миксер • الخلاط متعدد الوظائف

## Bedienungsanleitung / Garantie

Gebruiksaanwijzing • Mode d'emploi • Instrucciones de servicio
Istruzioni per l'uso • Instruction Manual • Instrukcja obsługi / Gwarancja
Használati utasítás • Руководство по эксплуатации • دليل التعليمات

CE

## DEUTSCH

### Inhalt


Übersicht der Bedienelemente ..... Seite 3
Bedienungsanleitung ..... Seite 4
Technische Daten ..... Seite 7
Garantie ..... Seite 8
Entsorgung ..... Seite 9


## ENGLISH

### Contents


Overview of the Components ..... Page 3
Instruction Manual ..... Page 26
Technical Data ..... Page 29
Disposal ..... Page 29


## NEDERLANDS

### Inhoud


Overzicht van de bedieningselementen ..... Pagina 3
Gebruiksaanwjzing ..... Pagina 10
Technische gegevens ..... Pagina 13
Verwijdering ..... Pagina 13


## JĘZYK POLSKI

### Spis treści


Przegląd elementów obłsugi ..... Strona 3
Instrukcja obsługi ..... Strona 30
Dane techniczne ..... Strona 33
Ogólne warunki gwarancji ..... Strona 33
Usuwanie ..... Strona 34


## FRANÇAIS

### Sommaire


Liste des différents éléments de commande ..... Page 3
Mode d'emploi ..... Page 14
Données techniques ..... Page 17
Élimination ..... Page 17


## MAGYARUL

### Tartalom


A kezelőelemek áttekintése ..... Oldal 3
Használati utasítás ..... Oldal 35
Műszaki adatok ..... Oldal 38
Hulladékkezelés ..... Oldal 38


## ESPAÑOL

### Indice


Indicación de los elementos de manejo ..... Página 3
Instrucciones de servicio ..... Página 18
Datos técnicos ..... Página 21
Eliminación ..... Página 21


## РУССКИЙ

### Содержание


Обзор деталей прибора ..... стр. 3
Руководство по эксплуатации ..... стр. 39
Технические данные ..... стр. 42


## ITALIANO

### Indice


Elementi di comando ..... Pagina 3
Istruzioni per l'uso ..... Pagina 22
Dati tecnici ..... Pagina 25
Smaltimento ..... Pagina 25


## العربية

### المحتويات


نظرة عامة على المكونات ..... صفحة 3
دليل التعليمات ..... صفحة 46
البيانات الفنية ..... صفحة 43

## Übersicht der Bedienelemente

Overzicht van de bedieningselementen • Liste des différents éléments de commande
Indicación de los elementos de manejo • Elementi di comando • Overview of the Components
Przegląd elementów obłsugi • A kezelőelemek áttekintése
Обзор деталей прибора • نظرة عامة على المكونات

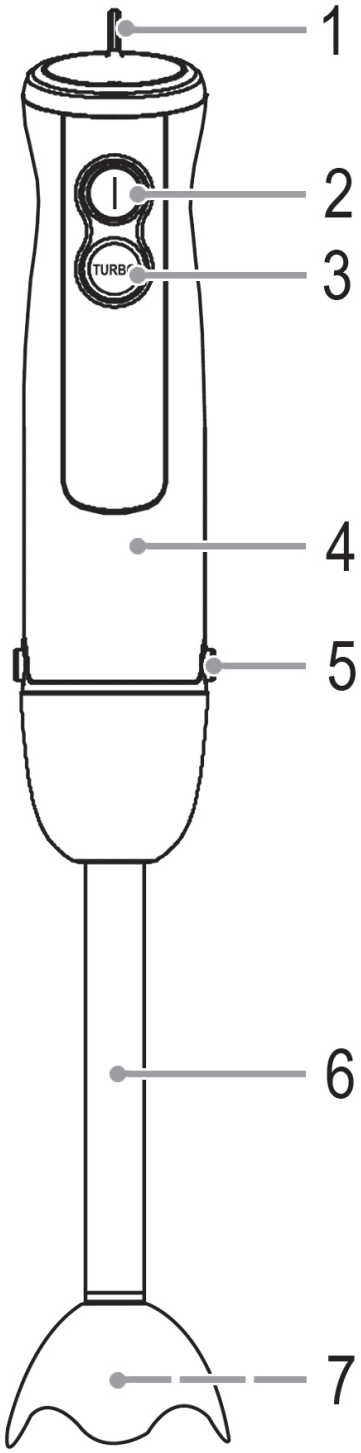

## Instrukcja obsługi

Dziękujemy za wybranie naszego produktu. Mamy nadzieję, że korzystanie z niego sprawi państwu przyjemność.

**Symbole użyte w tej instrukcji obsługi**

Ważne informacje dotyczące bezpieczeństwa użytkownika są specjalnie wyróżnione. Koniecznie stosuj się do tych wskazówek, aby uniknąć wypadków i uszkodzenia urządzenia:

⚠ **OSTRZEŻENIE:**
Ostrzega przed zagrożeniami dla zdrowia i wskazuje na potencjalne ryzyka obrażeń.

⚠ **UWAGA:**
Wskazuje na potencjalne zagrożenia dla urządzenia lub innych przedmiotów.

ℹ **WSKAZÓWKA:**
Wyróżnia porady i informacje ważne dla użytkownika.

## Ogólne uwagi

Przed uruchomieniem urządzenia proszę bardzo dokładnie przeczytać instrukcję obsługi. Proszę zachować ją wraz z kartą gwarancyjną, paragonem i w miarę możliwości również kartonem z opakowaniem wewnętrznym. Przekazując urządzenie innej osobie, oddaj jej także instrukcję obsługi.

- Proszę wykorzystywać urządzenie jedynie dla prywatnego celu, jaki został przewidziany dla urządzenia. Urządzenie to nie zostało przewidziane do użytku w ramach działalności gospodarczej.
- Proszę nie korzystać z urządzenia na zewnątrz. Proszę trzymać urządzenie z daleka od ciepła, bezpośredniego promieniowania słonecznego, wilgoci (w żadnym wypadku nie zanurzać w substancjach płynnych) oraz ostrych krawędzi. Proszę nie obsługiwać urządzenia wilgotnymi dłońmi. Jeżeli urządzenie jest wilgotne lub mokre, proszę natychmiast wyciągnąć wtyczkę (należy ciągnąć za wtyczkę, nie za przewód).
- Należy regularnie sprawdzać, czy urządzenie i kabel sieciowy nie są uszkodzone. W razie uszkodzenia należy przestać korzystać z urządzenia.
- Proszę stosować tylko oryginalne akcesoria.
- Dla bezpieczeństwa dzieci proszę nie zostawiać swobodnie dostępnych części opakowania (torby plastikowe, kartony, styropian itp.).

⚠ **OSTRZEŻENIE:**
Nie pozwalaj dzieciom bawić się folią. **Niebezpieczeństwo uduszenia!**

# Szczególne wskazówki dotyczące bezpiecznego użytkowania

⚠ **OSTRZEŻENIE:**

- Nóż miksera ręcznego jest bardzo ostry! Z tego względu proszę obchodzić się bardzo ostrożnie z tą częścią! **Można się nimi zranić!**
- Przed przystąpieniem do obsługi ostrza urządzenie należy wyłączyć i odłączyć od zasilania.
- Proszę uważać, aby nie zamoczyć obudowy silniczka. Włączenie zamoczonego silnika może prowadzić do porażenia prądem lub zwarcia.
- Zawsze należy odłączyć urządzenie od zasilania, jeśli jest bez nadzoru oraz przed montażem, demontażem i czyszczeniem.

## ⚠ OSTRZEŻENIE:

- W razie awarii proszę nie naprawiać urządzenia samemu lecz skorzystać z pomocy autoryzowanego specjalisty. Jeżeli przewód zasilający nieodłączalny ulegnie uszkodzeniu, to powinien on być wymieniony u producenta lub w specjalnym zakładzie naprawczym albo przez wykwalifikowaną osobę w celu uniknięcia zagrożenia.
- Urządzenie to nie jest przeznaczone do używania przez dzieci. Urządzenie oraz kabel połączeniowy należy przechowywać poza zasięgiem dzieci.
- **Dzieci** nie powinny bawić się tym urządzeniem.
- Urządzenia mogą być używane przez osoby z obniżoną sprawnością fizyczną, zmysłową lub umysłową, osoby z brakiem doświadczenia i wiedzy, jeśli są one nadzorowane lub gdy je poinstruowano **jak korzystać z tego urządzenia** w bezpieczny sposób, i gdy zdają sobie sprawę z istniejących niebezpieczeństw.
- Obudowa silnika nie może być zanurzana w wodzie w celu jej czyszczenia. Proszę postępować zgodnie z instrukcjami zawartymi w rozdziale „Czyszczenie”.

## ⚠ UWAGA:

Za pomocą tego urządzenia nie należy rozdrabniać bardzo twardych produktów, takich jak kostki lodu, gałka muszkatołowa lub większe kawałki czekolady do gotowania. Może to spowodować uszkodzenie noża!

- Należy uważać, aby kabel zasilający nie stykał się z gorącymi powierzchniami (np. gorącymi garnkami).

JĘZYK POLSKI

### Użytkowanie zgodne z przeznaczeniem

Urządzenie to jest przeznaczone do przecierania i/lub miksowania produktów spożywczych i napojów. Przy jego użyciu można na przykład przygotowywać majonez, dipy, sosy, zupy, pokarm dla dzieci oraz mrożone koktajle mleczne.

Urządzenie to jest przeznaczone do przetwarzania ilości pożywienia typowych dla gospodarstwa domowego.

Można go używać z gorącym jedzeniem.

Jest ono przeznaczone do użytku w prywatnych gospodarstwach domowych i podobnych miejscach. Z urządzenia można korzystać wyłącznie w sposób opisany w instrukcji użytkowania. Urządzenia nie należy używać do celów komercyjnych.

Wszelkie inne sposoby użytkowania nie są zamierzone i mogą prowadzić do uszkodzeń lub obrażeń ciała.

Producent nie ponosi żadnej odpowiedzialności za uszkodzenia spowodowane niewłaściwym użytkowaniem.

## Dostarczone części

1 Jednostka silnika
1 Blender ręczny

## Wypakowanie urządzenia

1. Wyjmij urządzenie z opakowania.
2. Usuń wszystkie elementy opakowania, takie jak folia, materiał wypełniający, zaciski do kabli i karton.
3. Sprawdź, czy w opakowaniu znajdowały się wszystkie elementy.

**WSKAZÓWKA:**
Na urządzeniu może występować osad produkcyjny lub kurz. Zalecane jest wyczyszczenie urządzenia zgodnie z rozdziałem „Czyszczenie”.

## Przegląd elementów obłsugi

1 Kółko
2 Przycisk **I**
3 Przycisk **TURBO**
4 Obudowa silnika
5 Przyciski do mocowania / odłączania
6 Blendera
7 Ostrze

## Instrukcje użytkowania

- Rozdrobnij duże kawałki pokarmów przed zmiksowaniem (maks. Ø 1,5 cm) i dolej trochę płynu.
- **Praca krótkotrwała:** Urządzenia nie należy włączać na dłużej niż **1** minutę ciągłej pracy. Przed ponownym użyciem proszę odczekać ok. **5** minut, aż urządzenie ostygnie.

JĘZYK POLSKI

**Montaż / demontaż**

**OSTRZEŻENIE: Ryzyko obrażeń!**
Podczas mocowania akcesoriów istnieje ryzyko przycięcia palców. Należy zachować szczególną ostrożność.

Zapoznaj się z dodatkowym rysunkiem na stronie 3. Złóż obudowę silnika i pręt miksujący w następujący sposób:

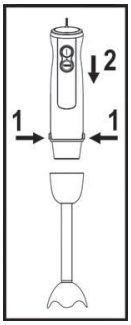


1. Naciśnij jednocześnie oba przyciski (5).
2. Przymocuj obudowę silnika (4) do blendera (6) do momentu umieszczenia na miejscu. Zwróć uwagę na wgłębienia w blenderze.
3. Zwolnij przyciski. Obudowa silnika i blender zostały dokładnie połączone.

W celu odłączenia naciśnij jednocześnie i przytrzymaj oba przyciski, a następnie wyciągnij blender z obudowy silnika.

**Podłączenie elektryczne**

1. Upewnij się, że napięcie sieci jest zgodne ze specyfikacjami urządzenia. Specyfikacje znajdują się na tabliczce znamionowej.
2. Podłącz kabel zasilający do odpowiednio zainstalowanego i uziemionego gniazdka ściennego.

## Obsługa

**OSTRZEŻENIE:**
W przypadku korzystania z urządzenia z gorącymi potrawami, istnieje ryzyko poparzenia rozchlapaną potrawą.

1. Zanurz całą dolną część blendera w pożywieniu lub napoju. Trzymaj urządzenie pionowo. Dzięki temu można uniknąć rozchlapywania.
2. Trzymaj uchwyt jedną ręką w taki sposób, aby można było nacisnąć jednocześnie jeden z przycisków (**I** lub **TURBO**).
   - **Przycisk I (2):**
     osiągają Państwo minimalną prędkość.
   - **Przycisk TURBO (3):**
     uzyskają Państwo maksymalną prędkość. Tutaj nie ma regulacji.
3. Urządzenie pracuje **pulsacyjnie**, gdy dany przycisk wciskają i puszczają Państwo w określonych odstępach czasowych.
4. Gdy puszczą Państwo przycisk, urządzenie wyłączy się.

   **OSTRZEŻENIE: Ryzyko obrażeń!**
   Silnik może pracować jeszcze po wyłączeniu. Należy poczekać do momentu całkowitego zatrzymania ostrza.

   **WSKAZÓWKA:**
   Jeżeli przy maksymalnej prędkości urządzenie działa zbyt wolno, przerwij jego pracę. Zmniejsz ilość miksowanego produktu. Rozpulchnij stałe kawałki pożywienia.
5. Po zakończeniu pracy proszę wyciągnąć wtyczkę z gniazdka.
6. Po wyczyszczeniu powieś urządzenie za pomocą kółka (1).

# Czyszczenie

## ⚠ OSTRZEŻENIE:

- Zawsze przed rozpoczęciem procesu czyszczenia prosimy wyciągnąć wtyczkę zgniazdka elektrycznego.
- Obudowy silnika nie wolno do czyszczenia zanurzać w wodzie. Może to doprowadzić do porażenia elektrycznego lub pożaru.
- Nóż miksera ręcznego jest bardzo ostry! Należy zachować szczególną ostrożność.

**⚠ UWAGA:**
- Nie używaj szczotki drucianej ani innych podobnych przedmiotów.
- Nie używaj ostrych lub ściernych środków czyszczących.

**ℹ WSKAZÓWKA:**
Wlej do pojemnika gorącą wodę, włóż do niego blender i włącz urządzenie w celu wstępnego wyczyszczenia, jak zostało to opisane w rozdziale „Obsługa”.

- Obudowę można wytrzeć miękką, wilgotną ściereczką.
- Do gruntownego czyszczenia odłącz pręt miksujący od obudowy silnika w sposób opisany w części montaż / demontaż.

**Czyszczenie w wodzie z dodatkiem płynu do mycia naczyń**

Blender można przepłukać krótko ciepłą wodą z dodatkiem płynu do mycia naczyń. Następnie należy go przepłukać czystą wodą. Blender należy dokładnie wytrzeć.

## Przechowywanie

- Oczyścić urządzenie zgodnie z opisem i poczekać, aż wyschnie.
- Zalecamy przechowywanie urządzenia w oryginalnym opakowaniu, jeśli nie jest używane przez dłuższe okresy czasu.
- Zawsze trzymać urządzenie poza zasięgiem dzieci, w suchym i dobrze wentylowanym miejscu. Urządzenie można na przykład powiesić za pomocą kółka (1).

## Dane techniczne

Model:.....SM 3638
Napięcie zasilające:.....220-240 V~, 50/60 Hz
Pobór mocy:.....600 W
Stopień ochrony:..... II
Durée fonction pulse:..... 1 minuta
Masa netto: ..... ok. 0,77 kg

Zastrzegamy sobie prawo wprowadzania zmian technicznych i projektowych w trakcie ciągłego rozwoju produktu.

Niniejsze urządzenie odpowiada wymaganiom normy bezpieczeństwa użytkowania oraz spełnia wymagania dyrektywy niskonapięciowej i kompatybilności elektromagnetycznej.

## Ogólne warunki gwarancji

Producent / Dystrybutor udziela 24 miesięcy gwarancji na zakupione urządzenie. Okres gwarancji liczony jest od daty zakupu urządzenia.

W tym okresie uszkodzone urządzenie będzie bezpłatnie wymienione na wolne od wad. W przypadku, gdy wymiana będzie niemożliwa do zrealizowania, Nabywca otrzyma zwrot ceny zakupu urządzenia.

Za uszkodzone urządzenie uważa się takie, które nie spełnia funkcji określonych w instrukcji obsługi, a przyczyną takiego stanu jest wewnętrzna wada fabryczna lub materiałowa.

Gwarancją nie są objęte uszkodzenia mechaniczne, chemiczne, termiczne, powstałe w wyniku działania sił zewnętrznych (np. przepięcie w sieci energetycznej czy wyładowania atmosferyczne), jak również wady powstałe w wyniku obsługi niezgodnej z instrukcją obsługi urządzenia.

Nabywcy przysługuje prawo do wymiany urządzenia na wolne od wad lub, jeśli wymiana jest niemożliwa, zwrotu gotówki tylko po dostarczeniu do punktu zakupu kompletnego urządzenia z oryginalnymi akcesoriami, instrukcją obsługi i w oryginalnym opakowaniu wraz z dowodem zakupu i prawidłowo wypełnioną kartą gwarancyjną (pieczątka sklepu, data sprzedaży urządzenia).

Gwarancja oraz zawarte w niej warunki obowiązują na terenie Rzeczpospolitej Polskiej.

Niniejsza gwarancja nie wyłącza, nie ogranicza ani nie zawiesza uprawnień Nabywcy wynikających z przepisów Ustawy z dnia 27 lipca 2002 r. o szczególnych warunkach sprzedaży konsumenckiej oraz o zmianie kodeksu cywilnego (Dz. U. z 2002 r. Nr 141, poz. 1176).

Dystrybutor:
CTC Clatronic Sp. z o.o
ul. Opolska 1 a karczów
49 - 120 Dąbrowa

## Usuwanie

**Znaczenie symbolu „Pojemnik na śmieci“**

Należy zadbać o środowisko i nie wyrzucać urządzeń elektrycznych razem z odpadami gospodarstwa domowego.

Stare lub uszkodzone urządzenia elektryczne należy odstawić do miejskich punktów zbiórki.

Prosimy unikać potencjalnych zagrożeń dla zdrowia i środowiska poprzez nieprawidłowe metody utylizacji odpadów.

Przyczyniasz się do recyklingu i innych form utylizacji zużytych urządzeń elektrycznych i elektronicznych.

Informacje na temat punktów zbiórki znajdują się na terenie danego miasta.