D	Standventilator	Bedienungsanleitung/Garantie	04
NL	Staande ventilator	Gebruiksaanwijzing	10
F	Ventilateur sur pied	Mode d'emploi	15
E	Ventilador de pied	Instrucciones de servicio	20
I	Ventilatore a cavalletto	Istruzioni per l'uso	25
GB	Standing Fan	Instruction Manual	30
PL	Stojący wentylator	Instrukcja obsługi/Gwarancja	35
H	Felállítható ventilátor	Használati utasítás	41
UA	Напольний вентилятор	Інструкція з експлуатації	46
RUS	Вентилятор на стойке	Руководство по эксплуатации	51
AR	مروحة مثبّتة على عمود	دليل التعليمات	59

D NL F E I GB PL H UA RUS AR

STAND-VENTILATOR

VL 5668 S

CE

AEG

perfekt in form und funktion

3 Übersicht der Bedienelemente

Overzicht van de bedieningselementen
Liste des différents éléments de commande
Indicación de los elementos de manejo
Elementi di comando
Overview of the Components
Przegląd elementów obsługi
A kezelőelemek áttekintése
Огляд елементів управління
Обзор деталей прибора
نظرة عامة على المكونات

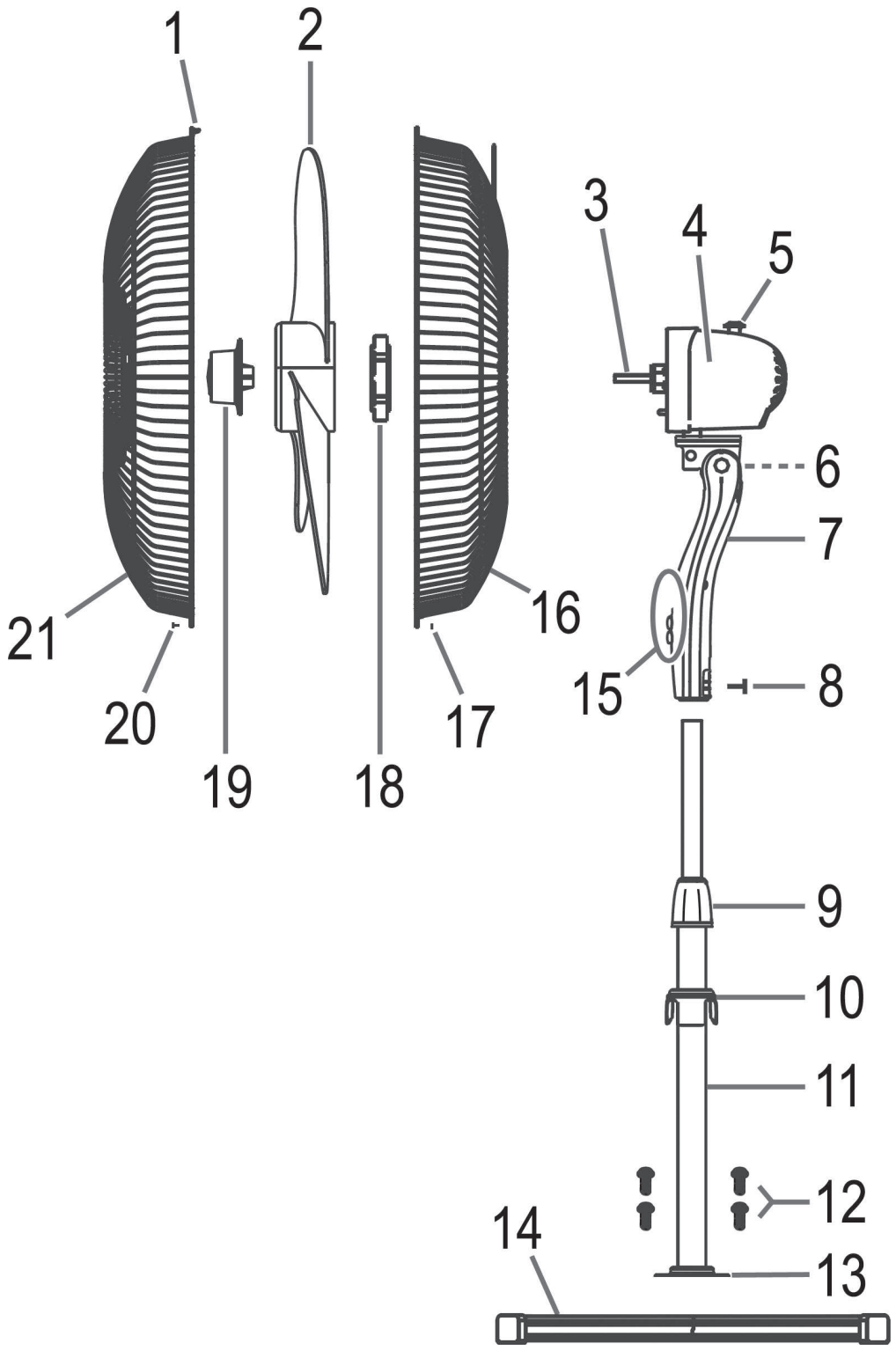

Instrukcja obsługi

Dziękujemy za wybranie naszego produktu. Mamy nadzieję, że korzystanie z niego sprawi Państwu przyjemność.

Symbole użyte w tej instrukcji obsługi

Ważne informacje dotyczące bezpieczeństwa użytkownika są specjalnie wyróżnione. Koniecznie stosuj się do tych wskazówek, aby uniknąć wypadków i uszkodzenia urządzenia.

⚠ **OSTRZEŻENIE:**
Ostrzega przed zagrożeniami dla zdrowia i wskazuje na potencjalne ryzyka obrażeń.

⚠ **UWAGA:**
Wskazuje na potencjalne zagrożenia dla urządzenia lub innych przedmiotów.

WSKAZÓWKA:
Wyróżnia porady i informacje ważne dla użytkownika.

Ogólne uwagi

Przed uruchomieniem urządzenia proszę bardzo dokładnie przeczytać instrukcję obsługi. Proszę zachować ją wraz z kartą gwarancyjną, paragonem i w miarę możliwości również kartonem z opakowaniem wewnętrznym. Przekazując urządzenie innej osobie, oddaj jej także instrukcję obsługi.

- Proszę wykorzystywać urządzenie jedynie dla prywatnego celu, jaki został przewidziany dla urządzenia. Urządzenie to nie zostało przewidziane do użytku w ramach działalności gospodarczej.
- Proszę nie korzystać z urządzenia na zewnątrz. Proszę trzymać urządzenie z daleka od ciepła, bezpośredniego promieniowania słonecznego, wilgoci (w żadnym wypadku nie zanurzać w substancjach płynnych) oraz ostrych krawędzi. Proszę nie obsługiwać urządzenia wilgotnymi dłońmi. Jeżeli urządzenie jest wilgotne lub mokre, proszę natychmiast wyciągnąć wtyczkę (należy ciągnąć za wtyczkę, nie za przewód).
- Jeżeli nie korzystacie Państwo z urządzenia, jeżeli chcecie Państwo zamontować jakieś akcesoria, w celu wyczyszczenia lub w przypadku jakichkolwiek zakłóceń, proszę zawsze wyłączyć urządzenie i wyjąć wtyczkę z gniazdka.
- Pracującego urządzenia **nie** należy pozostawiać bez nadzoru. Przed opuszczeniem pomieszczenia urządzenie należy zawsze wyłączać i wyciągać wtyczkę sieciową z gniazda.
- Należy regularnie sprawdzać, czy urządzenie i kabel sieciowy nie są uszkodzone. W razie uszkodzenia należy przestać korzystać z urządzenia.
- Proszę stosować tylko oryginalne akcesoria.
- Dla bezpieczeństwa dzieci proszę nie zostawiać swobodnie dostępnych części opakowania (torby plastikowe, kartony, styropian itp.).

⚠ **OSTRZEŻENIE!**
Nie pozwalaj dzieciom bawić się folią. **Niebezpieczeństwo uduszenia!**

Specjalne wskazówki dotyczące bezpieczeństwa

- Proszę nie wkładać za kratkę ochronną palców ani innych przedmiotów!
- Ostrożnie z długimi włosami: pęd powietrza może je wessać!
- Proszę włączać urządzenie tylko przy zamkniętej kratce ochronnej!
- Jeśli konieczne jest zdjęcie osłony wentylatora, najpierw należy wyłączyć urządzenie i wyjąć wtyczkę z gniazda.
- Proszę wybrać odpowiednią podkładkę, aby urządzenie podczas pracy nie mogło się przewrócić!
- Nie stawiaj urządzenia bezpośrednio obok pieca lub innego źródła gorąca.

- W razie awarii proszę nie naprawiać urządzenia samemu lecz skorzystać z pomocy autoryzowanego specjalisty. Jeżeli przewód zasilający nieodłączalny ulegnie uszkodzeniu, to powinien on być wymieniony u producenta lub w specjalnym zakładzie naprawczym albo przez wykwalifikowaną osobę w celu uniknięcia zagrożenia.
- Z urządzenia mogą korzystać **dzieci** powyżej 8 roku życia oraz osoby z ograniczonymi fizycznymi, czuciowymi oraz mentalnymi zdolnościami lub z brakiem doświadczenia i wiedzy, jeśli są nadzorowane lub poinstruowane, jak użyć urządzenia w bezpieczny sposób i rozumieją ewentualne ryzyko.
- **Dzieciom** nie wolno bawić się urządzeniem.
- **Dzieci** nie mogą czyścić ani wykonywać **dozwolonej dla użytkownika** konserwacji bez nadzoru.
- Nie zanurzać urządzenia w wodzie w celu czyszczenia. Proszę skorzystać z instrukcji podanych w rozdziale „Czyszczenie".

Przegląd elementów obłsugi

1 Haczyk
2 Śruba napędowa
3 Wałek silnika
4 Silnik
5 Przycisk nastawczy oscylacji
6 Śruba dociskowa
7 Osłona przełączników
8 Śruba złączna rura stojaka/obudowa elementu sterowania
9 Nakrętka do regulacji wysokości
10 Przykrycie maskujące
11 Rura stojaka
12 Śruby do montażu podstawka
13 Płyta montażowa
14 Podstawka
15 Przełącznik trybu pracy
16 Tylna siatka ochronna
17 Nakrętka mocująca
18 Pierścień do mocowania tylnego kosza ochronnego
19 Śruba mocująca
20 Śruba mocująca
21 Przednia siatka ochronna

Bez ilustracji: Pilot

Rozpakowanie urzdzenia

1. Wyjmij urządzenie z opakowania.
2. Usuń wszystkie elementy opakowania, jak folie, wypełniacze, uchwyty do kabli i opakowanie kartonowe.
3. Sprawdź kompletność zawartości opakowania.
4. Sprawdzić urządzenie pod kątem uszkodzeń w transporcie, aby zapobiec powstaniu ryzyka.

WSKAZÓWKA:
Na urządzeniu może znajdować się pył lub pozostałości poprodukcyjne. Radzimy przetrzeć obudowę wilgotną szmatką.

Instrukcje montażu

Urządzenie musi być całkowicie zmontowane przed pierwszą pracą!

WSKAZÓWKA:
- Potrzebny jest śrubokręt krzyżakowy średniej wielkości w celu dokonywania montażu.
- Śruby niedołączone jako akcesoria są wstępnie zamocowane na odpowiednich częściach.
- Również sprawdzić „Przegląd elementów obłsugi" na stronie 3.

1. Elementy podstawki złóż tak, aby utworzyły krzyżak.
2. Przykręć mocno płytę montażową do podstawki (13). W tym celu należy użyć cztery wkręty krzyżakowe.
3. Wykręcić nakrętkę do regulacji wysokości (9). Wsuń osłonę (10) do oporu w dół na rurę stojaka (11). Ponownie przykręć nakrętkę do regulacji wysokości na rurze stojaka (11).
4. Proszę poluzować śrubę złączną (8) i zamocować obudowę elementu sterowania (7) ewent. obudowę silnika (4) na rurze stojaka. Następnie ręcznie dokręcić śrubę łączącą.
5. Odkręć pierścień mocujący (18) w kierunku przeciwnym do ruchu wskazówek zegara. Odłóż tak, aby był w zasięgu ręki.
6. Załóż tylny kosz ochronny (16), wsuwając go w wyżłobienia.

   WSKAZÓWKA:
   Zwróć uwagę na to, aby uchwyt do przenoszenia był skierowany do góry.

7. Dokręć pierścień mocujący (18) tylnego kosza ochronnego (16) w kierunku zgodnym z ruchem wskazówek zegara.
8. Załóż śmigło. Uważaj przy tym na kołek prowadzący wałka silnika.
9. Dokręć śrubę mocującą śmigła (19), obracając w kierunku przeciwnym do ruchu wskazówek zegara.
10. Wyjmij wstępnie zmontowaną śrubę mocującą (20) i nakrętkę (17) z kosza ochronnego. Odłóż tak, aby były w zasięgu ręki.
11. Przymocować przednią osłonę ochronną (21) za pomocą haka (1) do tylnej osłony ochronnej.

    WSKAZÓWKA:
    Otwory do śruby mocującej w przedniej i tylnej kratce ochronnej muszą być ustawione jedna nad drugą.

12. Przymocuj kosz ochronny przy użyciu śruby mocującej (20) i nakrętki (17).
13. Zamknij haczyki mocujące.

Miejsce ustawienia

Urządzenie należy ustawiać na równej, antypoślizgowej powierzchni.

Uruchomienie

Podłączenie elektryczne

- Zanim połączycie Państwo wtyczkę z gniazdkiem proszę sprawdzić, czy napięcie sieci jest zgodne z napięciem urządzenia. Odpowiednie informacje znajdą Państwo na tabliczce identyfikacyjnej urządzenia.
- Proszę podłączyć urządzenie do przepisowo zainstalowanego gniazdka z zestykiem ochronnym. Kontrolka zasilania POWER wskazuje, czy wentylator jest gotów do pracy.

Wstawianie baterii do pilota

(Baterie nie są zawarte w komplecie urządzenia)

- Otwórz pokrywkę kieszeni na baterie na tylnej ściance pilota.
- Włóż 2 baterie MICRO typu R03 „AAA" 1,5 V.
- Zwróć uwagę na prawidłowe ułożenie biegunów. Szczegóły znajdują się w komorze baterii.
- Zamknij pojemnik na baterie.

WSKAZÓWKA:
Jeżeli pilot nie będzie używany przez dłuższy czas, wyjmij baterie, aby uniknąć wycieku elektrolitu.

UWAGA:
- Zużytych baterii nie wyrzucaj razem z odpadami domowymi. Oddaj zużyte baterie w specjalnym punkcie zbiorczym. Informacje na ten temat uzyskasz w gminie.
- Nie wolno w jednym zestawie łączyć baterii różnych typów ani baterii nowych z używanymi.

Zasięg pilota

Pilot posiada zasięg ok. 8 metrów. Jeśli zasięg skraca się, należy wymienić baterie.

- Aby użyć pilota, należy nakierować go na czujnik w przedniej części obudowy przełącznika.
- Sprawdzić, czy nie ma przeszkód między pilotem a czujnikiem.

Użytkowanie

Podstawowe ustawienia

Zanim uruchomicie Państwo urządzenie proszę ustawić odpowiedni kąt nachylenia dmuchawy.

1. Poluźnić śrubę dociskową.
2. Ustawić osłonę wentylatora w żądanym położeniu.
3. Ponownie dokręcić śrubę dociskową.

   UWAGA:
   Kąt nachylenia wynosi ok. 15 stopni.

Ustawienie wentylatora

Mamy dwie opcje:

- **Stacjonarna**
  1. Zamknąć urządzenie.
  2. Wyciągną regulator kontrolny ku górze.
  3. Użyć uchwytu do przenoszenia w celu ustawienia urządzenia w wybranej pozycji.

- **Drgania**
  1. Zamknąć urządzenie.
  2. Nacisnąć regulator kontrolny.

WSKAZÓWKA:
Urządzenie obraca się automatycznie w zakresie około 80 stopni.

3. Aby wyłączyć funkcję, wyłączyć urządzenie i wyciągnąć regulator kontrolny ku górze.

Działanie

Niektóre funkcje wentylatora można uruchamiać zarówno z pilota jak i z przycisków na obudowie przełącznika. Przyciski oznaczone* można znaleźć zarówno na urządzeniu jak i na pilocie.

WSKAZÓWKA:
Kontrolki na obudowie przełącznika wskazują ustawienia.

ON/SPEED* Włączanie oraz wybór prędkości

WSKAZÓWKA:
- Włączając po raz pierwszy, po podłączeniu wtyczki kabla zasilania do gniazdka sieciowego wentylator pracuje w trybie ręcznym na niskich obrotach (LOW). Kontrolki MODE oraz LOW świecą się na czerwono.
- Po wyłączeniu przyciskiem OFF I ponownym włączeniu przyciskiem ON/SPEED urządzenie kontynuuje swoją pracę w trybie ustawionym ostatnio.

Kilkukrotnie nacisnąć przycisk **ON/SPEED**, aby wybrać jeden z trzech prędkości obrotów:

- LOW wolne
- MID średnie
- HIGH szybkie

TIMER Przełącznik czasomierza

Jeśli potrzeba wyłączyć urządzenie po upływie ustawionego czasu, należy wcisnąć przycisk **TIMER**.

WSKAZÓWKA:
Czas pracy przedłuża się o pół godziny za każdym naciśnięciem przycisku **TIMER**.
Maksymalny czas wyłączenia: 7,5 godzin (H).

MODE Funkcje zmiany wiatru

Urządzenie posiada dwie różne funkcje zmiany wiatru: naturalną i senną. Prędkość wentylatora inaczej zmienia się w tych dwóch funkcjach.

Kilkukrotnie wcisnąć przycisk **MODE** w celu włączenia jednej z tych funkcji.

- **Tryb ręczny** (zapala się na czerwono kontrolka MODE) W dowolnym momencie można samemu ustawiać prędkość wentylatora.
- **Tryb naturalny** (kontrolka MODE świeci się na zielono)
  - W przypadku wyboru ustawienia prędkości HIGH (prędkość duża) prędkość przełącza się pomiędzy dużą– średnią – małą – wyłączeniem.
  - W przypadku wyboru ustawienia prędkości MID (prędkość średnia), prędkość przełącza się pomiędzy średnią – wolną – wyłączeniem.
  - W przypadku ustawienia prędkości LOW (prędkość wolna) przełączanie jest pomiędzy wolną – wyłączeniem.
- **Tryb snu** (kontrolka MODE wyłącza się)
  - Przy wyborze ustawienia prędkości HIGH: wentylator pracuje w „trybie naturalnym" przez pierwsze 30 minut w ustawieniu prędkości HIGH. Następnie pracuje przez 30 minut jak w "trybie naturalnym" w ustawieniu prędkości MID. Przez pozostały czas wentylator pracuje jak w „trybie naturalnym" w ustawieniu prędkości LOW.
  - W ustawieniu prędkości MID: wentylator pracuje jak w "trybie naturalnym" przez pierwsze 30 minut w ustawieniu prędkości MID. Przez pozostały czas wentylator pracuje jak w "trybie naturalnym" w ustawieniu prędkości LOW.
  - W przypadku wyboru ustawienia prędkości LOW: następuje przełączenie pomiędzy wolną prędkością a wyłączeniem wentylatora jak w „trybie naturalnym".

OFF* Wyłączanie

W celu wyłączenia urządzenia należy nacisnąć przycisk **OFF**.

Czyszczenie

⚠ OSTRZEŻENIE:
- Przed czyszczeniem zawsze wyciągaj wtyczkę z gniazda sieciowego.
- Jeżeli chcesz zdjąć kosz ochronny: wyłączaj zawsze urządzenie i wyciągaj wtyczkę sieciową.

⚠ OSTRZEŻENIE:

- Urządzeniaparze nie wolno do czyszczenia zanurzać w wodzie. Może to doprowadzić do porażenia elektrycznego lub pożaru.

⚠ **UWAGA:**
- Nie używaj szczotki drucianej ani innych podobnych przed-miotów.
- Nie używaj ostrych lub ściernych środków czyszczących.

- Czyść zewnętrzne powierzchnie urządzenia suchą szmatką, bez żadnych dodatków.
- W przypadku zabrudzeń ciężkich do usunięcia należy przetrzeć urządzenie lekko wilgotną ściereczką, a następnie wytrzeć je do sucha.

Przechowywanie

- Oczyścić urządzenie zgodnie z opisem.
- Zalecamy przechowywanie urządzenia w oryginalnym opakowaniu, jeśli nie zamierzamy go używać przez dłuższe okresy czasu.
- Zawsze trzymać urządzenie poza zasięgiem dzieci w dobrze wentylowanym i suchym miejscu.

Dane techniczne

Model: ..... VL 5668 S
Napięcie zasilające:..... 220-240 V~, 50/60 Hz
Pobór mocy:.....45 W
Stopień ochrony: II
Masa netto:.....ok. 2,55 Kg

Zastrzegamy sobie prawo wprowadzania zmian technicznych i projektowych w trakcie ciągłego rozwoju produktu.

Niniejsze urządzenie odpowiada wymaganiom normy bezpieczeństwa użytkowania oraz spełnia wymagania dyrektywy niskonapięciowej i kompatybilności elektromagnetycznej.

Warunki gwarancji

Przyznajemy 24 miesiące gwarancji na produkt licząc od daty zakupu.

W tym okresie będziemy bezpłatnie usuwać w terminie 14 dni od daty dostarczenia wadliwego sprzętu z kartą gwarancyjną do miejsca zakupu wszystkie uszkodzenia powstałe w tym urządzeniu na skutek wady materiałów lub wadliwego wykonania, naprawiając oraz wymieniając wadliwe części lub (jeśli uznamy za stosowne) wymieniając całe urządzenie na nowe.

Sprzęt do naprawy powinien być dostarczony w komplecie wraz z dowodem zakupu oraz z ważną kartą gwarancyjną do sprzedawcy w miarę możliwości w oryginalnym opakowaniu lub innym odpowiednim dla zabezpieczenia przed uszkodzeniem. W razie braku kompletnego opakowania fabrycznego, ryzyko uszkodzenia sprzętu podczas transportu do i z miejsca zakupu ponosi reklamujący.

Naprawa gwarancyjna nie dotyczy czynności przewidzianych w instrukcji obsługi, do wykonania których zobowiązany jest użytkownik we własnym zakresie i na własny koszt.

Gwarancja nie obejmuje:

- mechanicznych, termicznych, chemicznych uszkodzeń sprzętu i wywołanych nimi wad,
- uszkodzeń powstałych w wyniku działania sił zewnętrznych takich jak wyładowania atmosferyczne, zmiana napięcia zasilania i innych zdarzeń losowych,
- nieprawidłowego ustawienia wartości napięcia elektrycznego, zasilanie z nieodpowiedniego gniazda zasilania,
- sznurów połączeniowych, sieciowych, żarówek, baterii, akumulatorów,
- uszkodzeń wyrobu powstałych w wyniku niewłaściwego lub niezgodnego z instrukcją jego użytkowania, przechowywania, konserwacji, samowolnego zrywania plomb oraz wszelkich przeróbek i zmian konstrukcyjnych dokonanych przez użytkownika lub osoby niepowołane,
- roszczeń z tytułu parametrów technicznych wyrobu, o ile są one zgodne z podanymi przez producenta,
- prawidłowego zużycia i uszkodzeń, które mają nieistotny wpływ na wartość lub działanie tego urządzenia.

Karta gwarancyjna bez pieczątki sklepu, daty sprzedaży, nie wypełniona, źle wypełniona, ze śladami poprawek, nieczytelna wskutek zniszczenia, bez możliwości ustalenia miejsca sprzedaży oraz dołączonego dowodu zakupu jest nieważna.

Korzystanie z usług gwarancyjnych nie jest możliwe po upływie daty ważności gwarancji. Gwarancja na części lub całe urządzenie, które są wymieniane kończy się, wraz z końcem gwarancji na to urządzenie.

Wszystkie inne roszczenia, wliczając w to odszkodowania są wykluczone chyba, że prawo przewiduje inaczej. Roszczenia wykraczające poza tą umowę nie są uwzględniane przez tą gwarancję.

Gwarancja na sprzedany towar konsumpcyjny nie wyłącza, nie ogranicza ani nie zawiesza uprawnień kupującego wynikających z niezgodności towaru z umową.

Gwarancja oraz zawarte w niej warunki obowiązują na terenie Rzeczpospolitej Polskiej.

Dystrybutor:
CTC Clatronic Sp. z o.o
ul. Opolska 1 a karczów
49 - 120 Dąbrowa

Usuwanie

Znaczenie symbolu „Pojemnik na śmieci"

Proszę oszczędzać nasze środowisko, sprzęt elektryczny nie należy do śmieci domowych.

Proszę korzystać z punktów zbiorczych, przewidzianych do zdawania sprzętu elektrycznego, i tam proszę oddawać sprzęt elektryczny, którego już nie będą Państwo używać.

Tym sposobem pomagają Państwo unikać potencjalnych następstw niewłaściwego usuwania odpadów, mających wpływ na środowisko i zdrowie ludzi.

Tą drogą przyczyniają się Państwo do ponownego użycia, do recyklingu i do innych form wykorzystania starego sprzętu elektrycznego i elektronicznego.

Informacje, gdzie można zdać sprzęt, otrzymają Państwo w swoich urzędach komunalnych lub w administracji gminy.